Шкаф угловой Регата
(установка фасада)

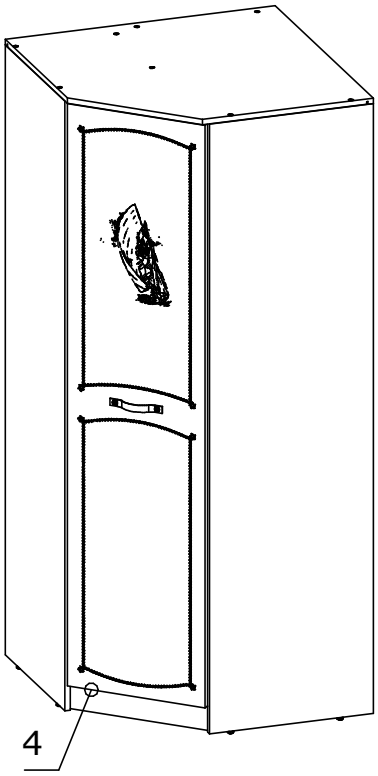

Установка правого фасада На 2 стр.

Установка левого фасада На 5 стр.

Перечень деталей

Изделие "Фасад шкаф угловой Регата"

Поз.	Наименование	Готовая деталь		Толщина	Кол-во	Упаковка
		Длина	Ширина			
4	Фасад	417	1704	16	1	1

Перечень фурнитуры.

Находится в упаковке №1 изделия "Фасад шкаф угловой Регата"

22	Винт М6х12 2шт.	45	Гайка меб. дек. М6х15 2шт.	68	Схема сборки 1шт.	213	Ручка Регата 1шт.	215	Заглушка для отв. ∅35мм - 3шт.
			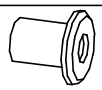						

Находится в упаковке №4 изделия "Корпус шкаф угловой Марвин/Регата"

3	Саморез 4х16мм 6шт.	30	Заглушка для отв. 5мм 6шт.	192	Петля накл. 45гр. с планкой с доводчиком - 3шт.
					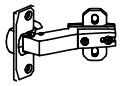

Номер фурнитуры на схеме сборки обозначается в кружке, например 1

Установка правого фасада

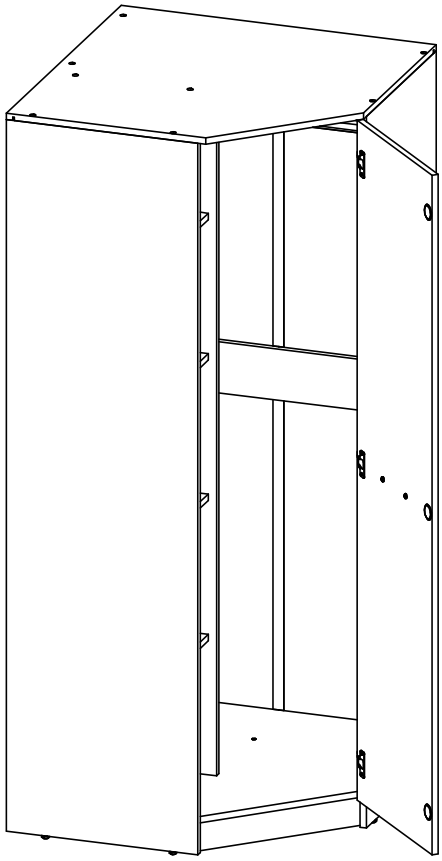

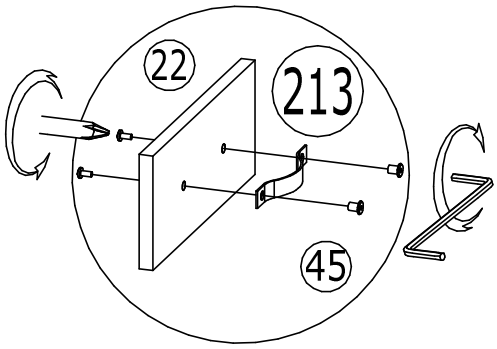

22	Винт М6х12 2шт.
45	Гайка меб. дек. М6х15 2шт.
	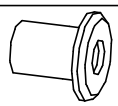
213	Ручка Регата 1шт.

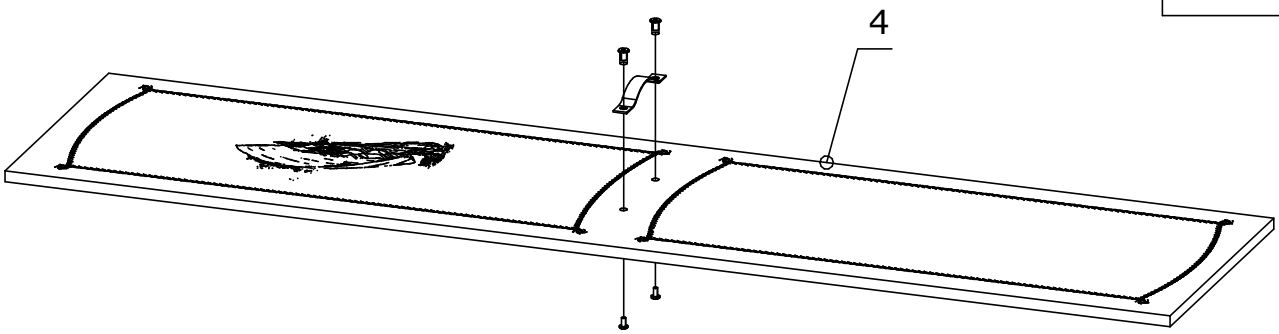

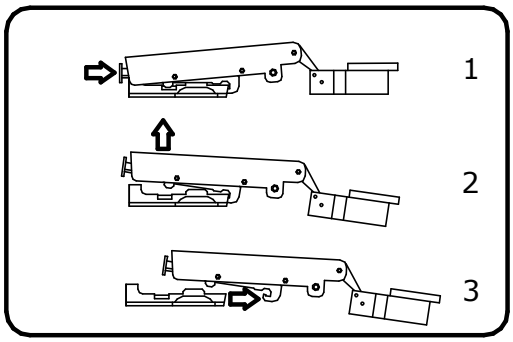

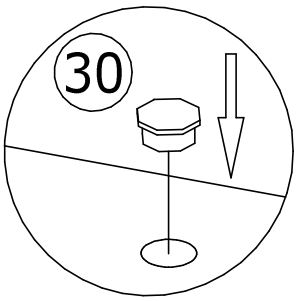

30	Заглушка для отв. 5мм 6шт.
192	Петля накл. 45гр. с планкой с доводчиком - 3шт.
	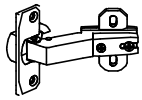

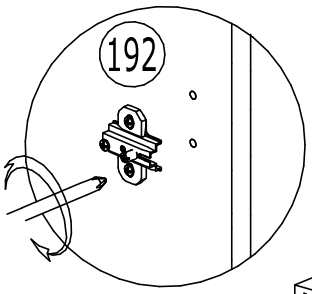

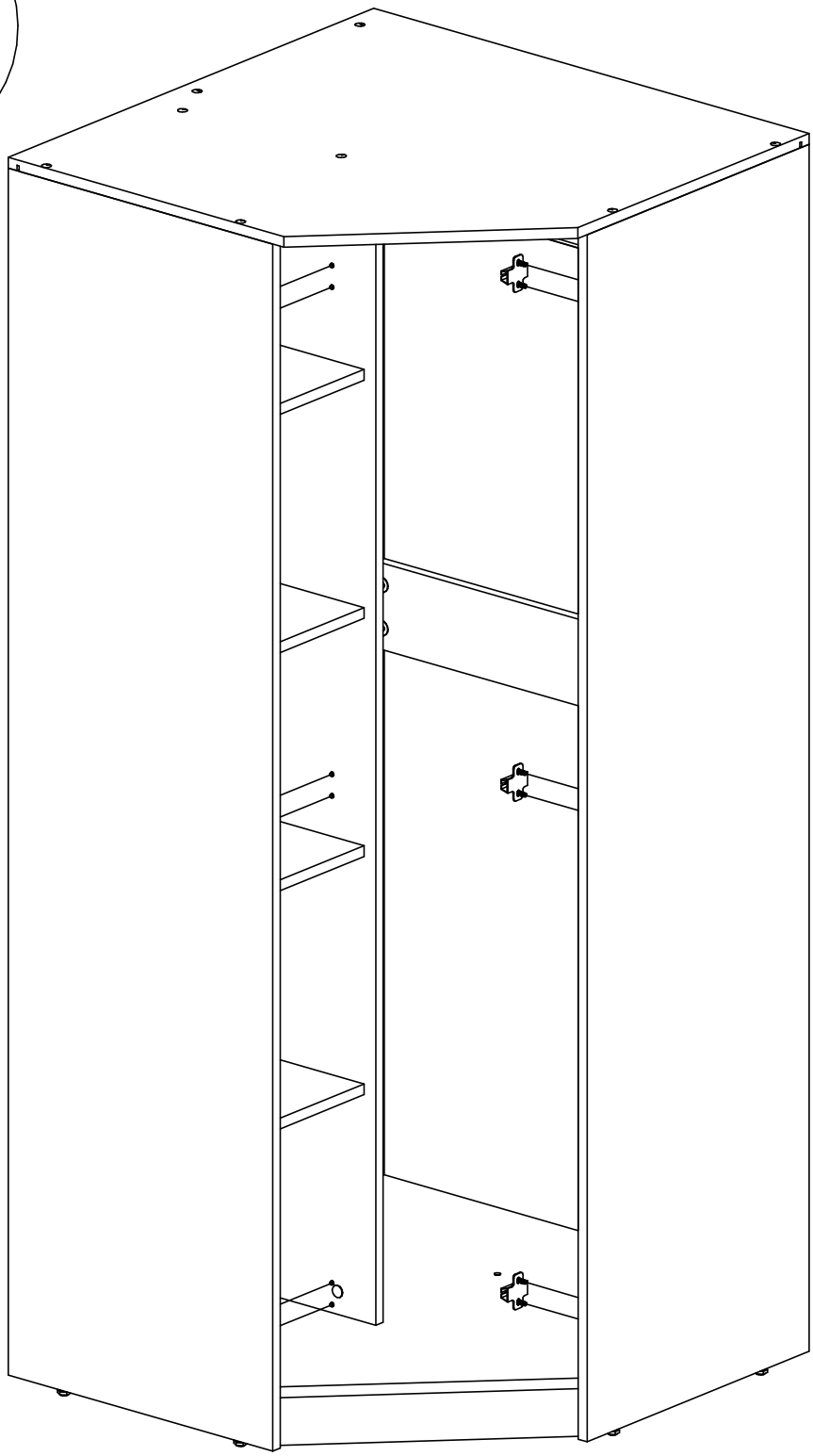

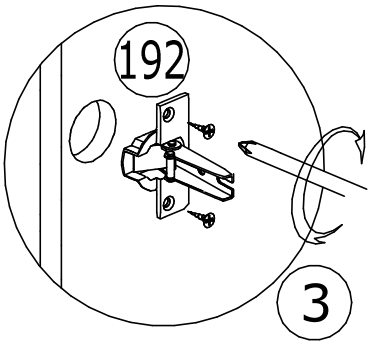

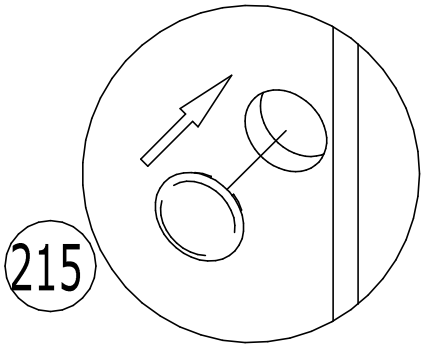

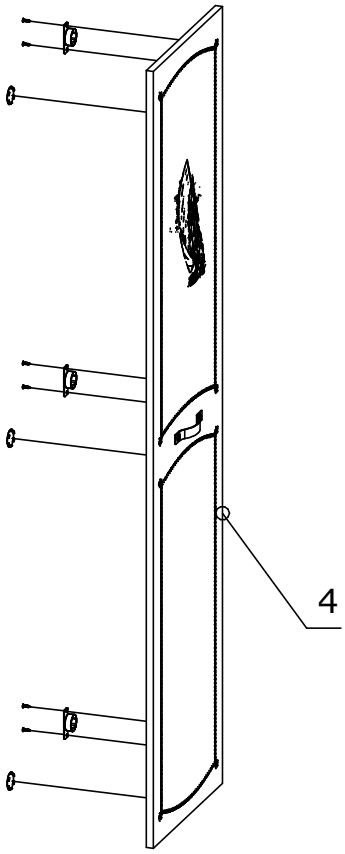

3	Саморез 4х16мм 6шт.
192	Петля накл. 45гр. с планкой с доводчиком - 3шт.
	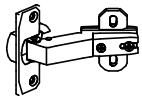
215	Заглушка для отв. ∅35мм - 3шт.

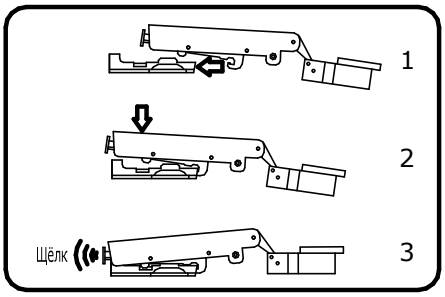

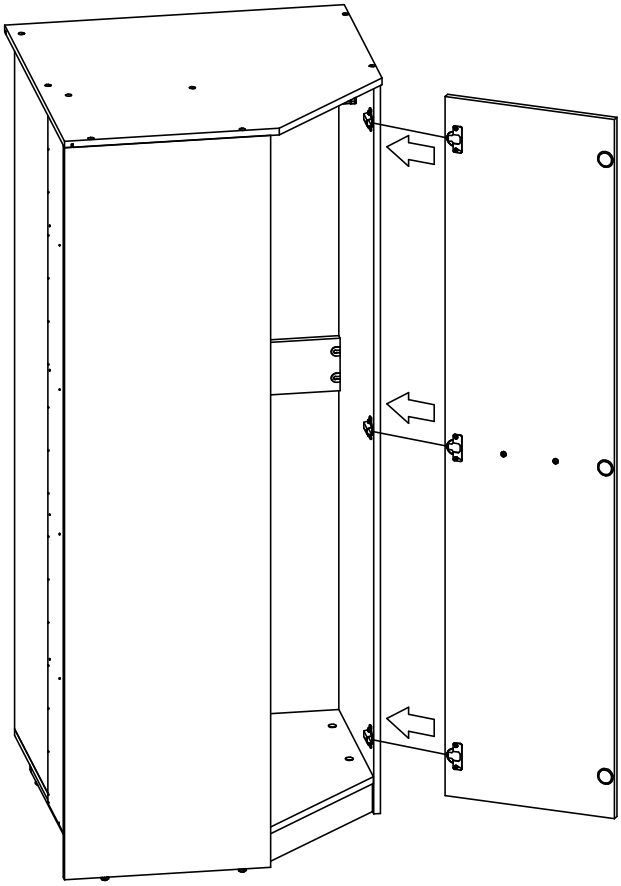

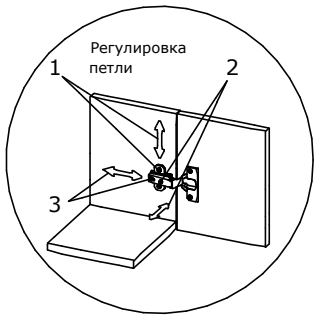

Установка левого фасада

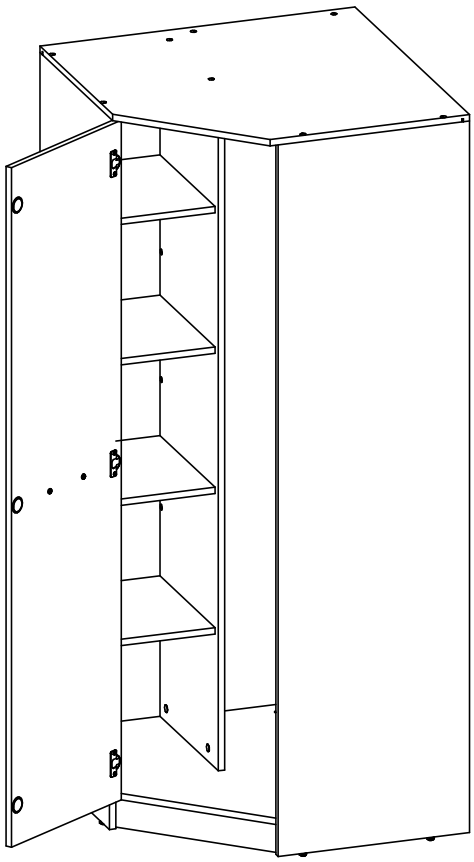

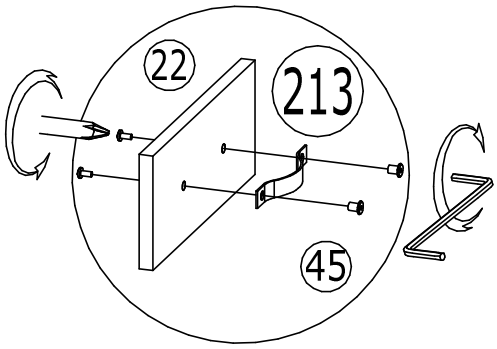

22	Винт М6х12 2шт.
45	Гайка меб. дек. М6х15 2шт.
	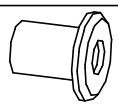
213	Ручка Регата 1шт.

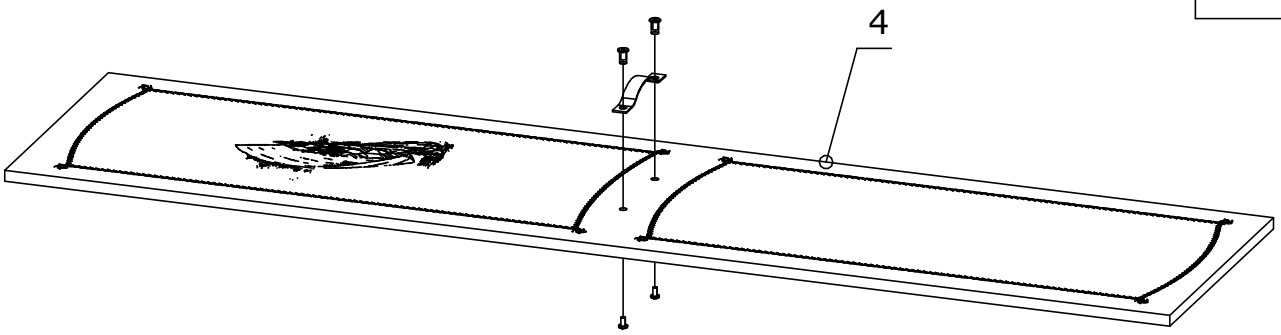

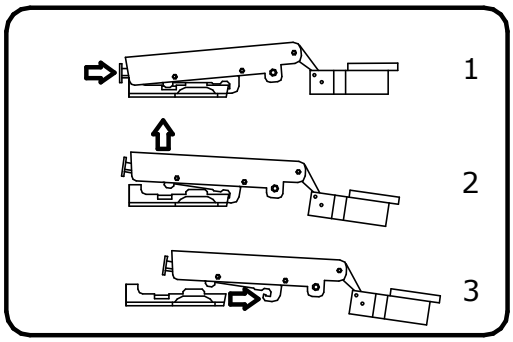

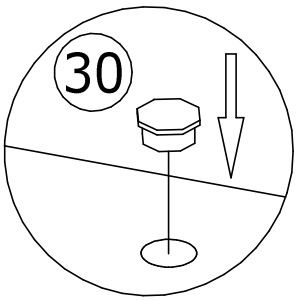

30	Заглушка для отв. 5мм 6шт.
192	Петля накл. 45гр. с планкой с доводчиком - 3шт.
	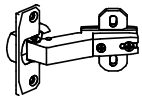

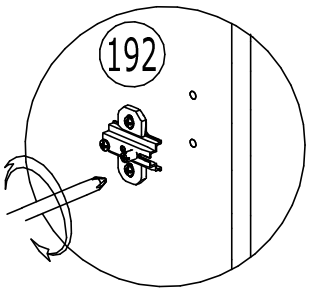

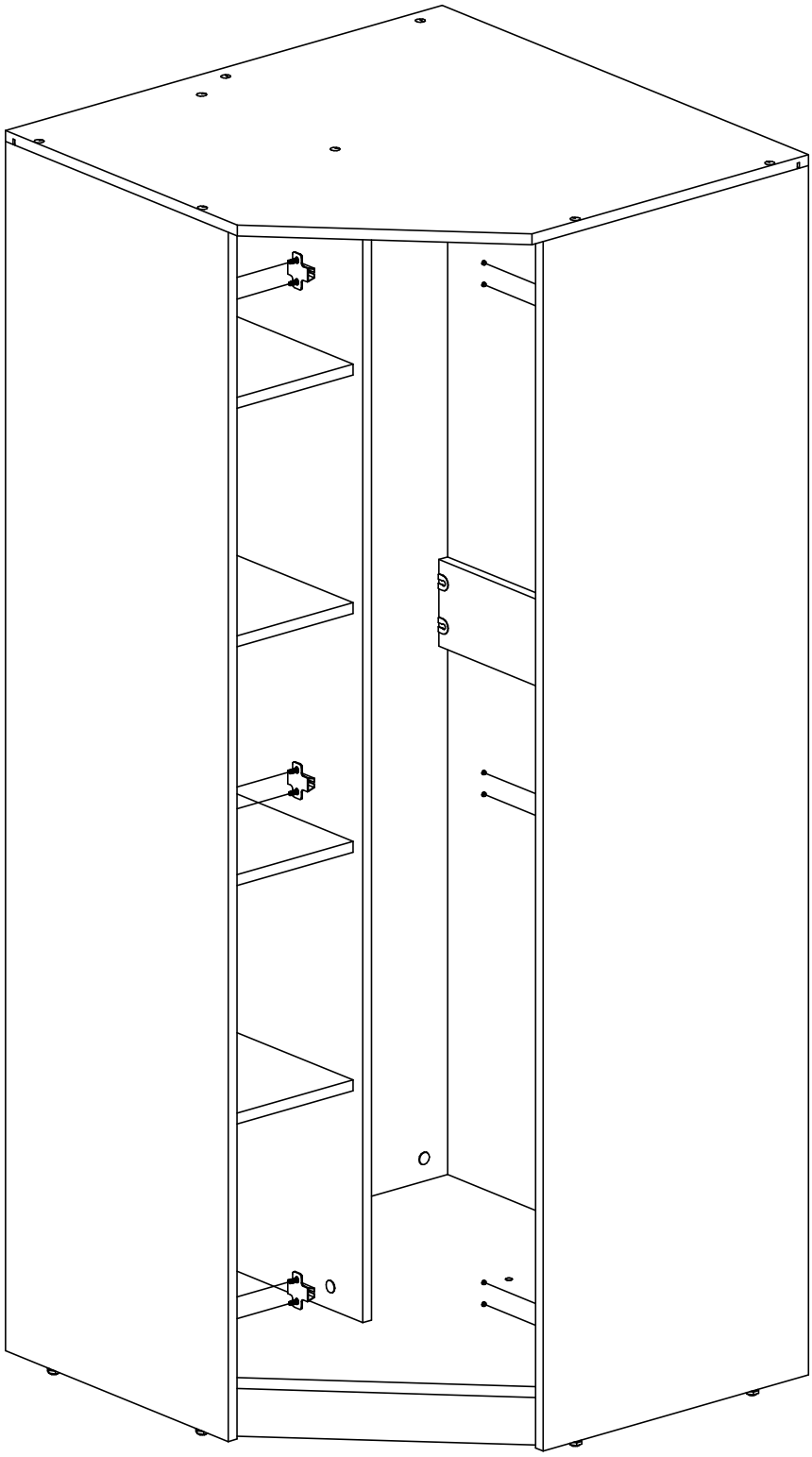

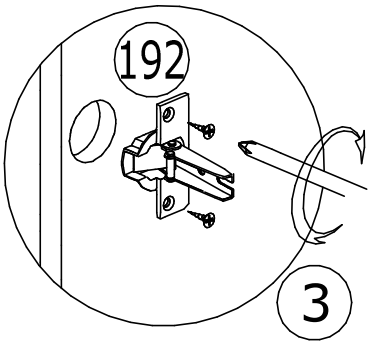

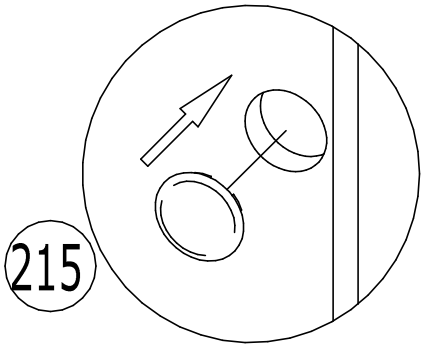

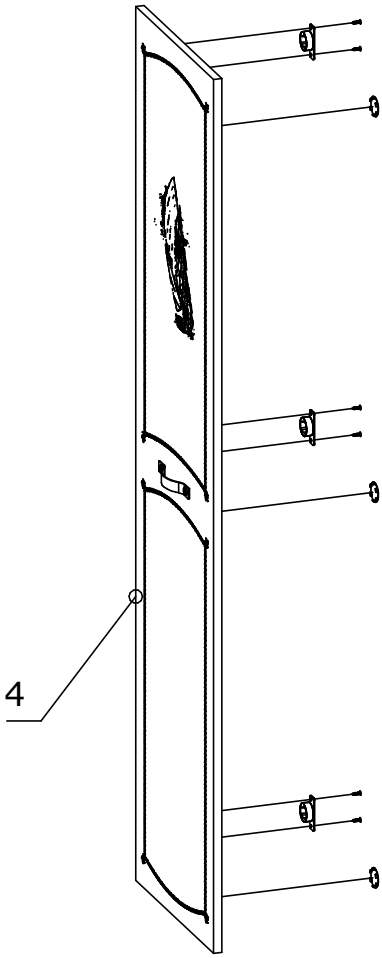

3	Саморез 4х16мм 6шт.
192	Петля накл. 45гр. с планкой с доводчиком - 3шт.
	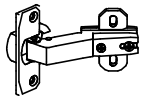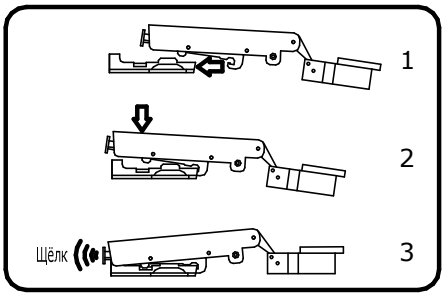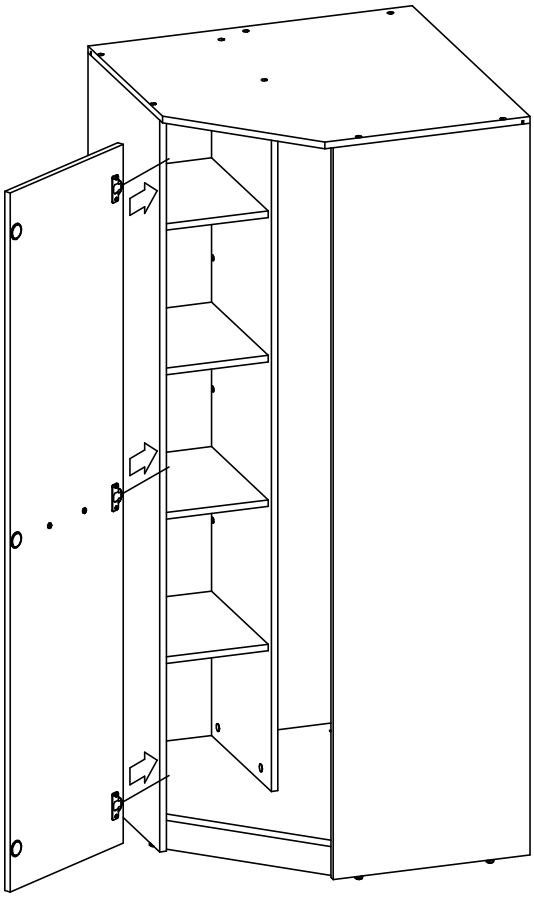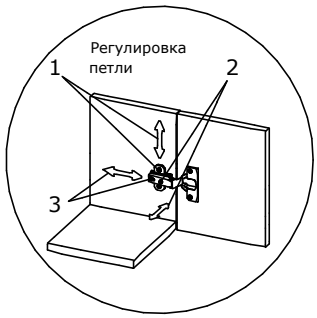
215	Заглушка для отв. ∅35мм - 3шт.