Skandinavia Colors
Скандинавия Колорс

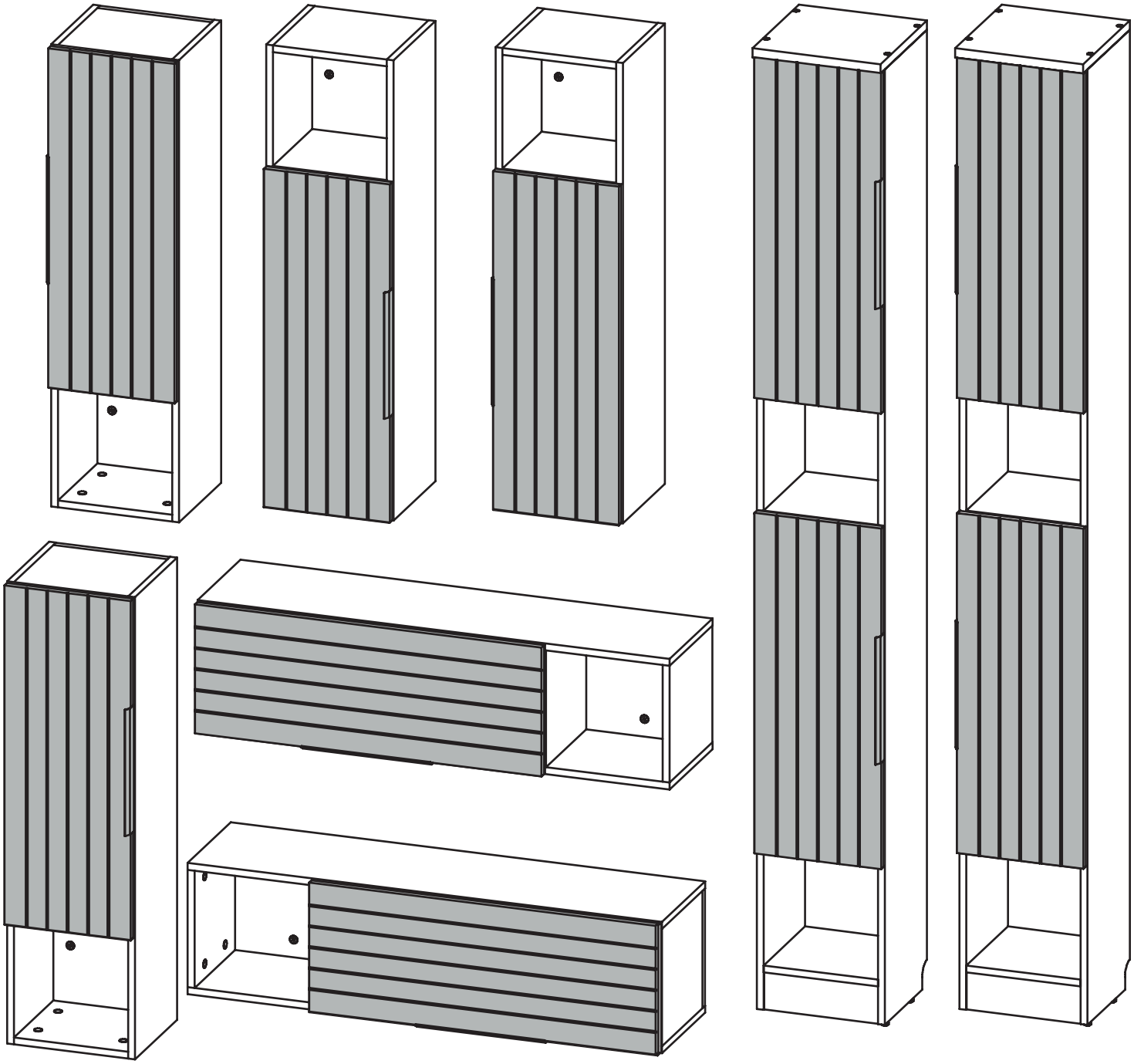

Фасад 796мм (27Ф796)

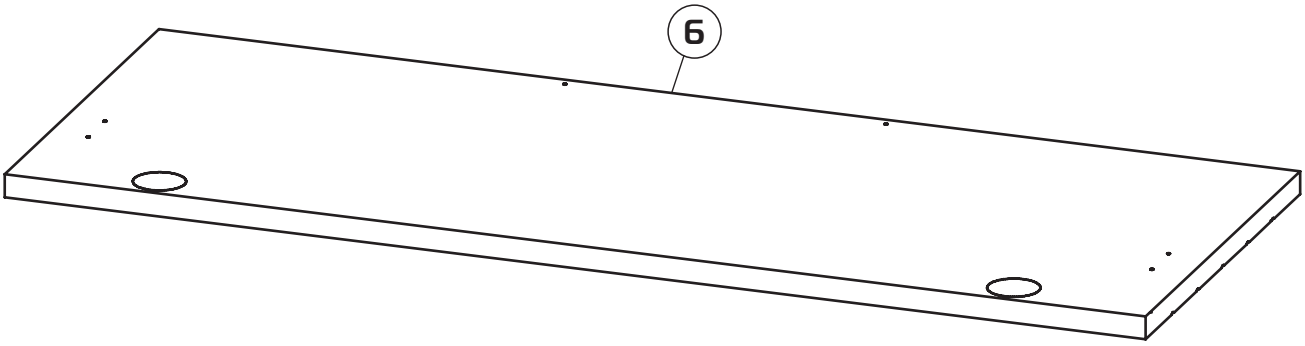

6 796x296x16

1:1

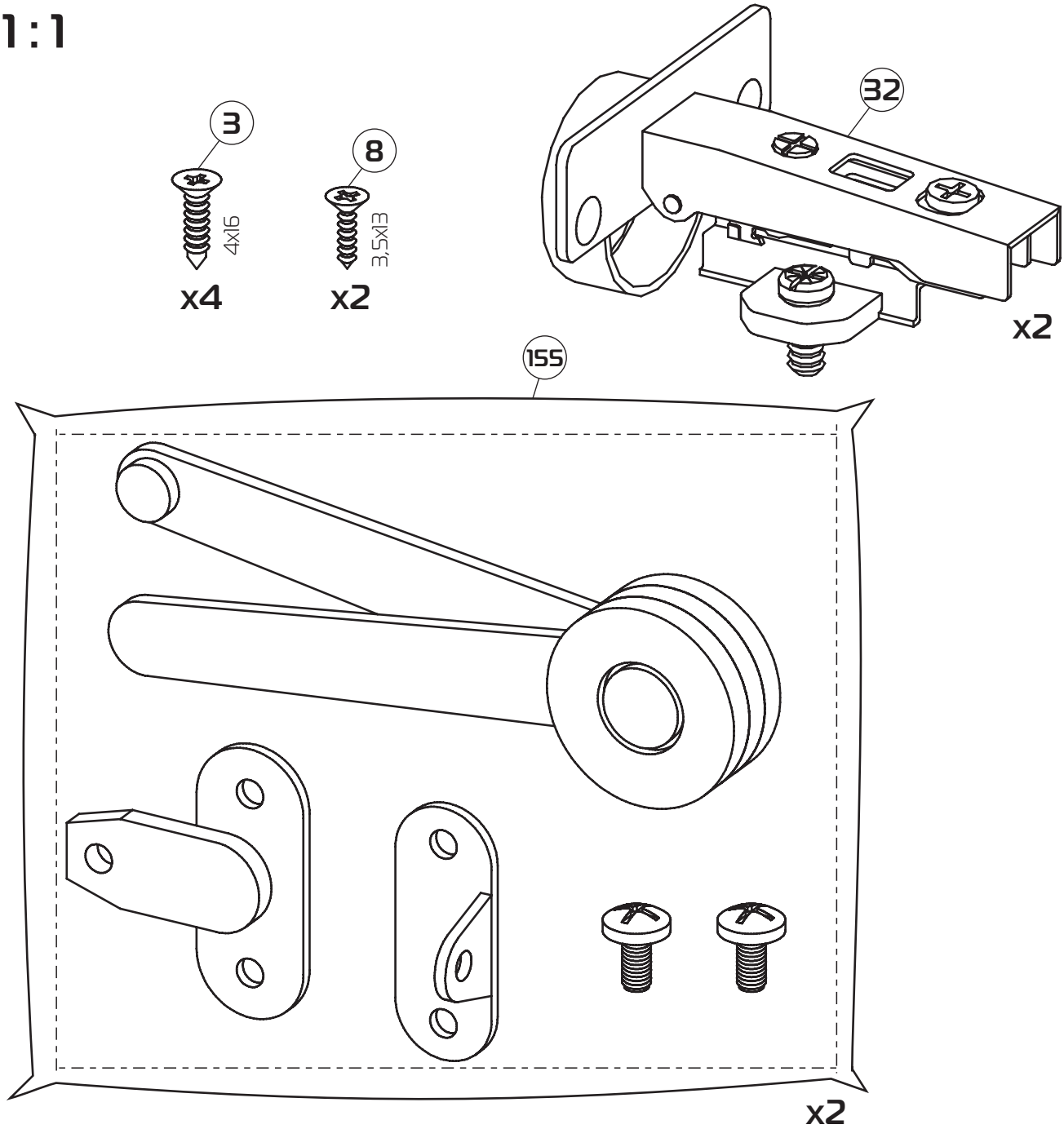

1:2

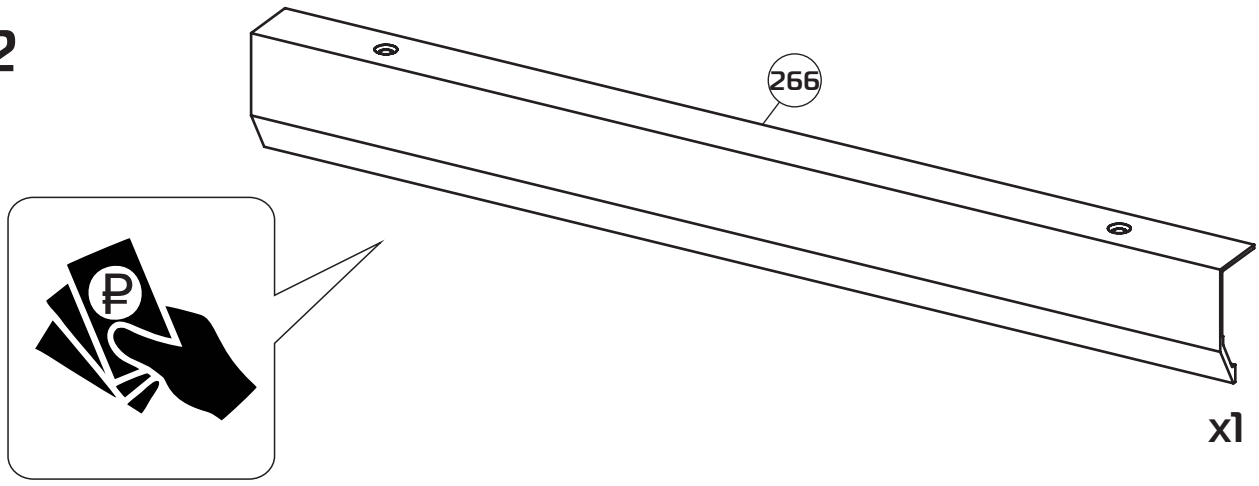

1

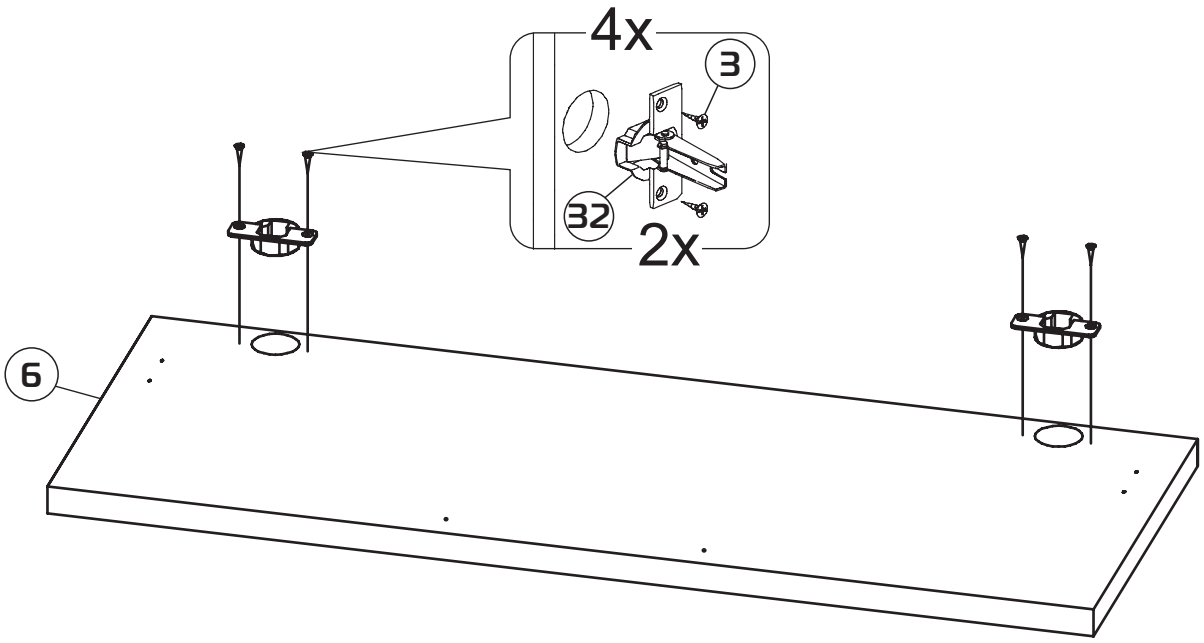

2

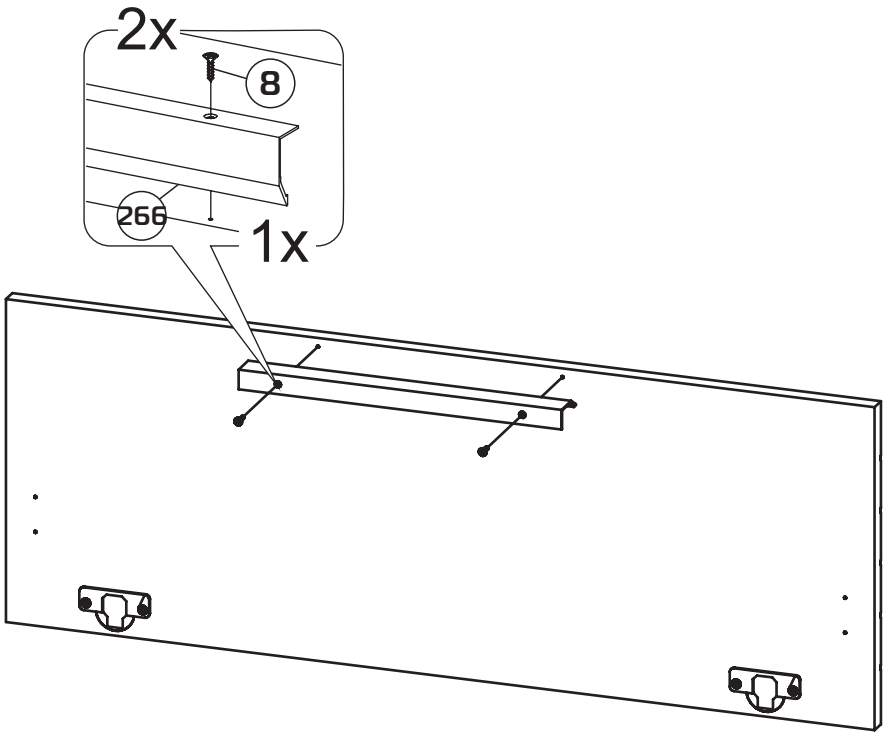

4

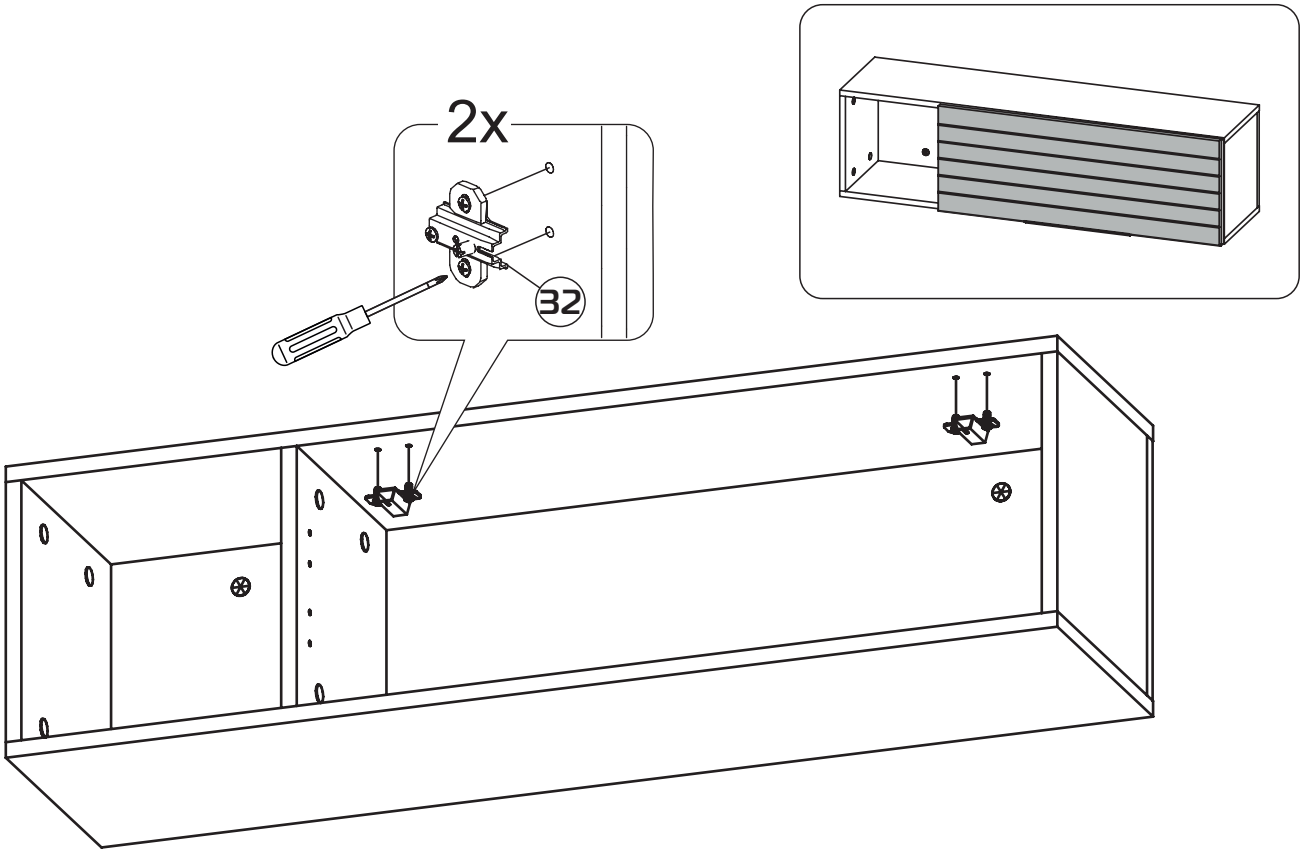

4

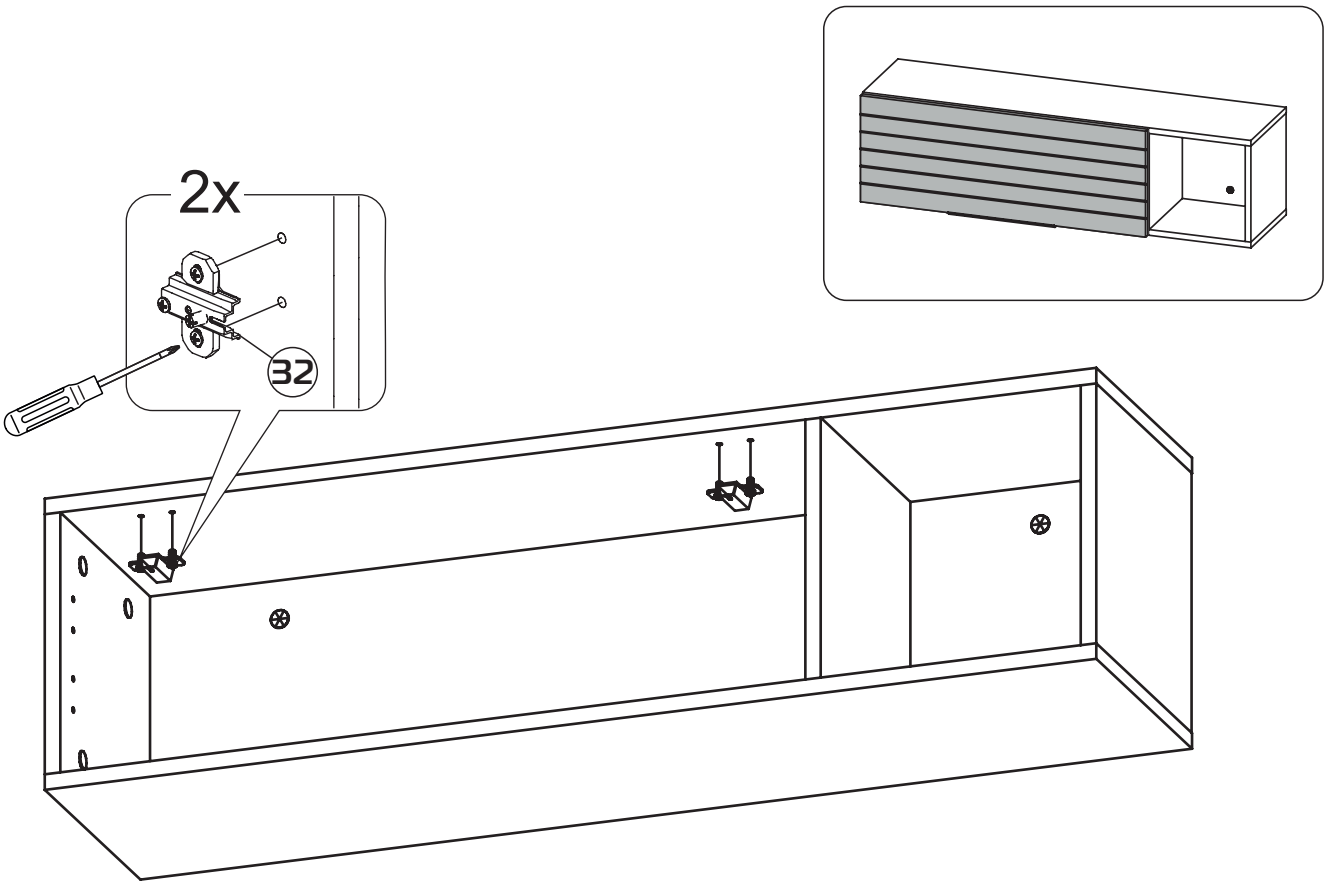

5

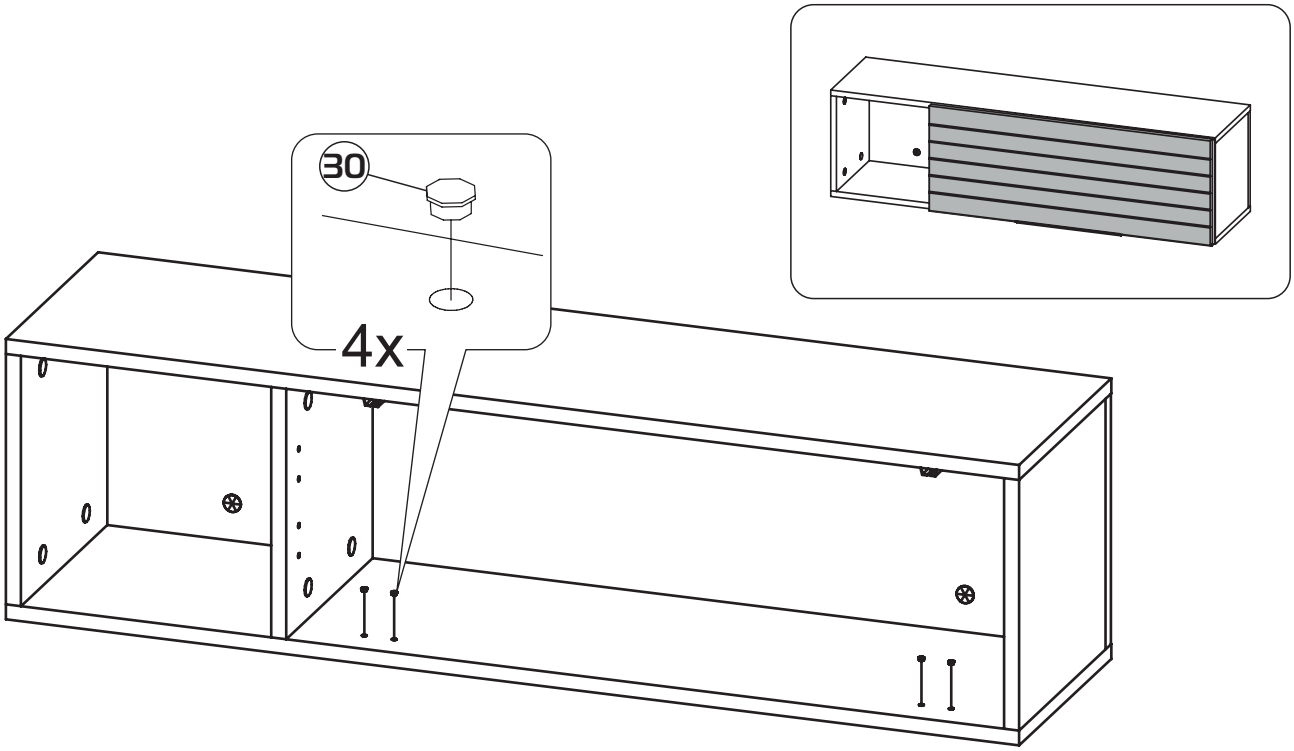

5

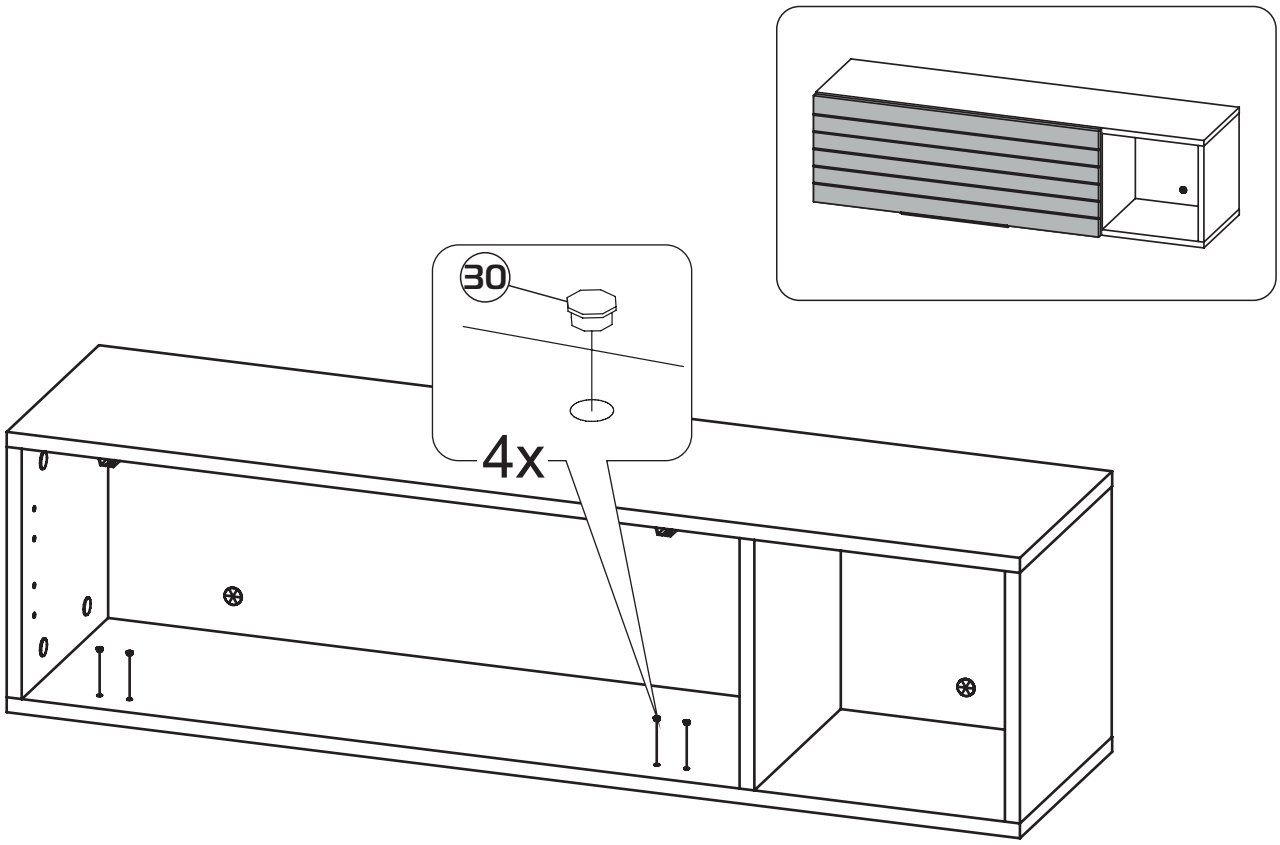

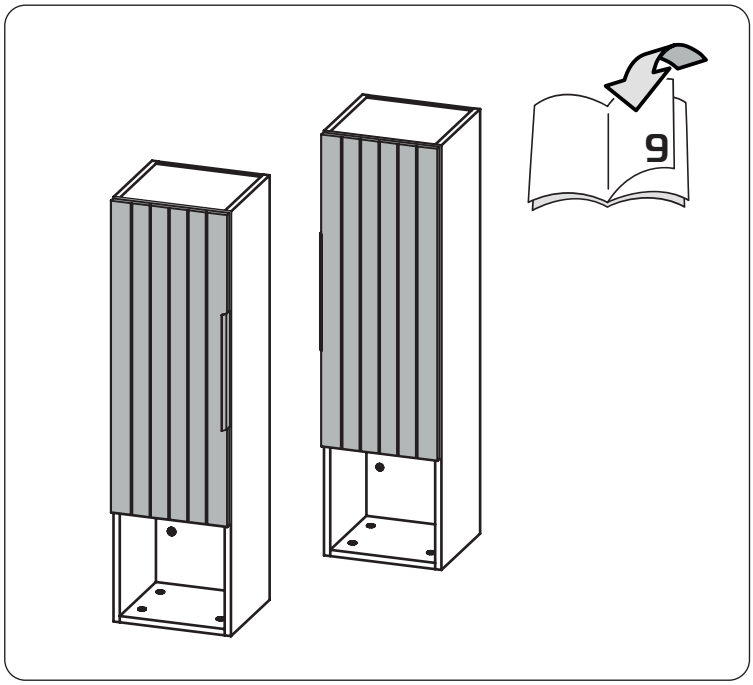
9

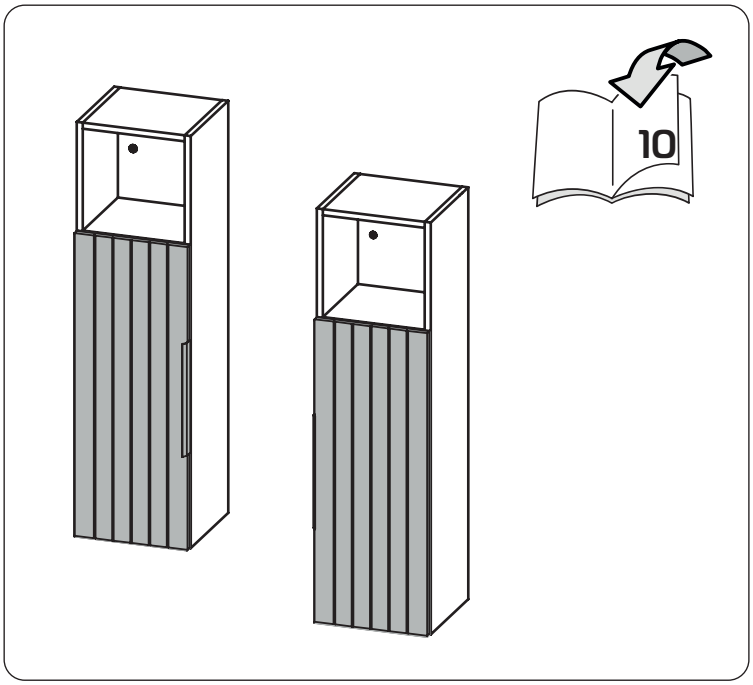
10

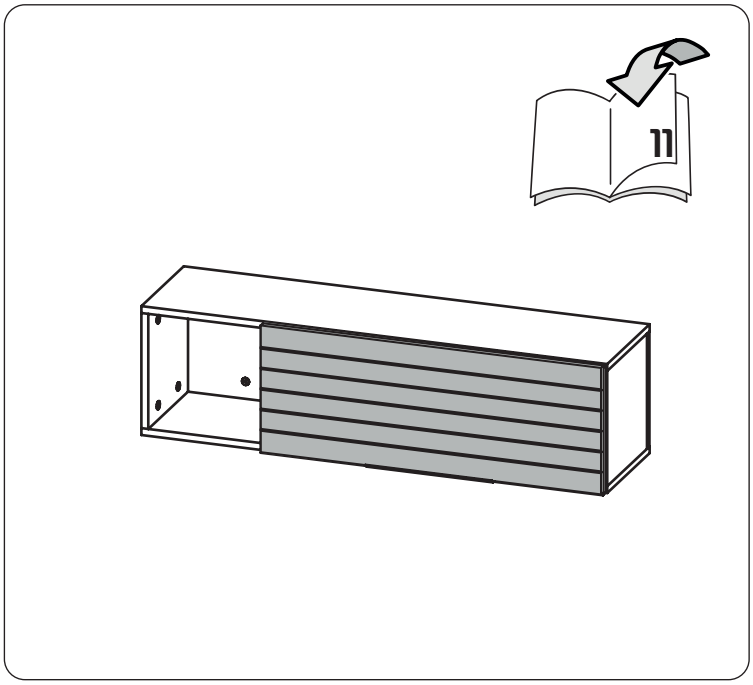
11

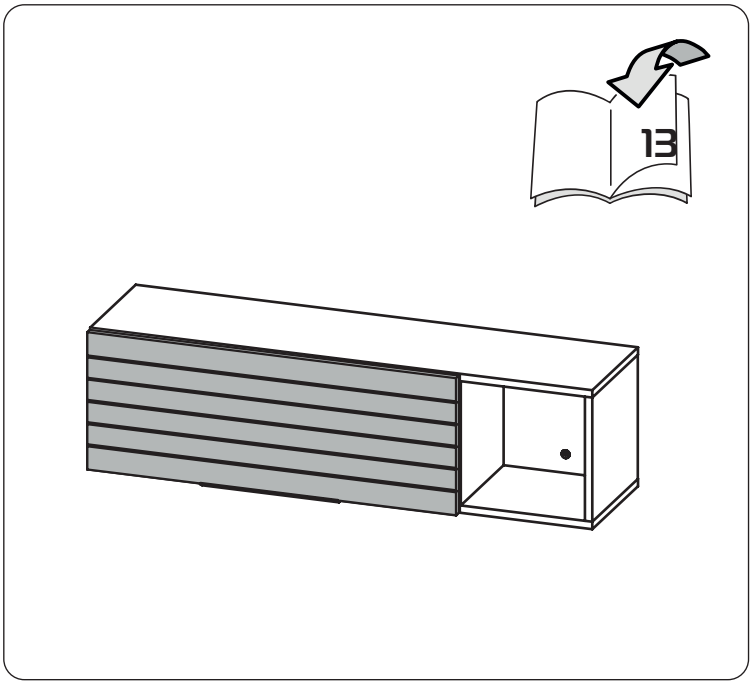
13

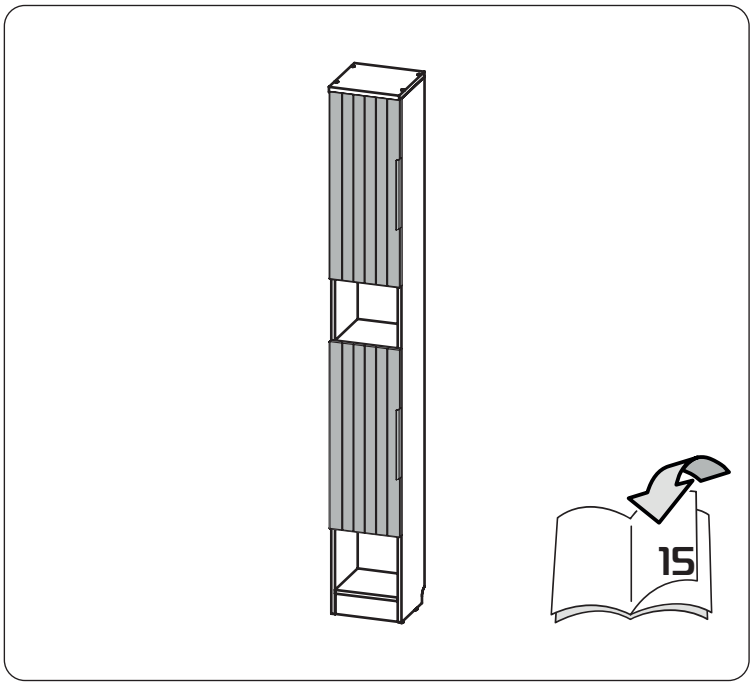
15

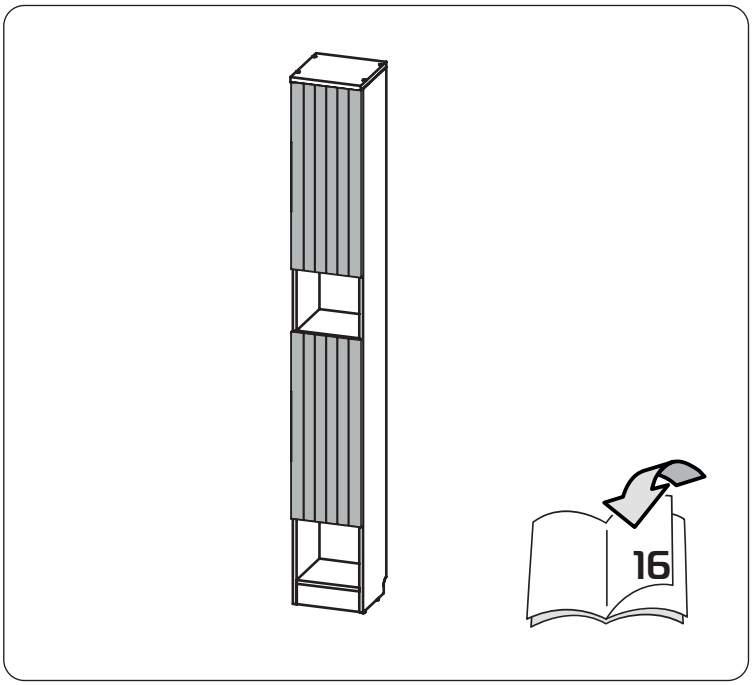
16

6

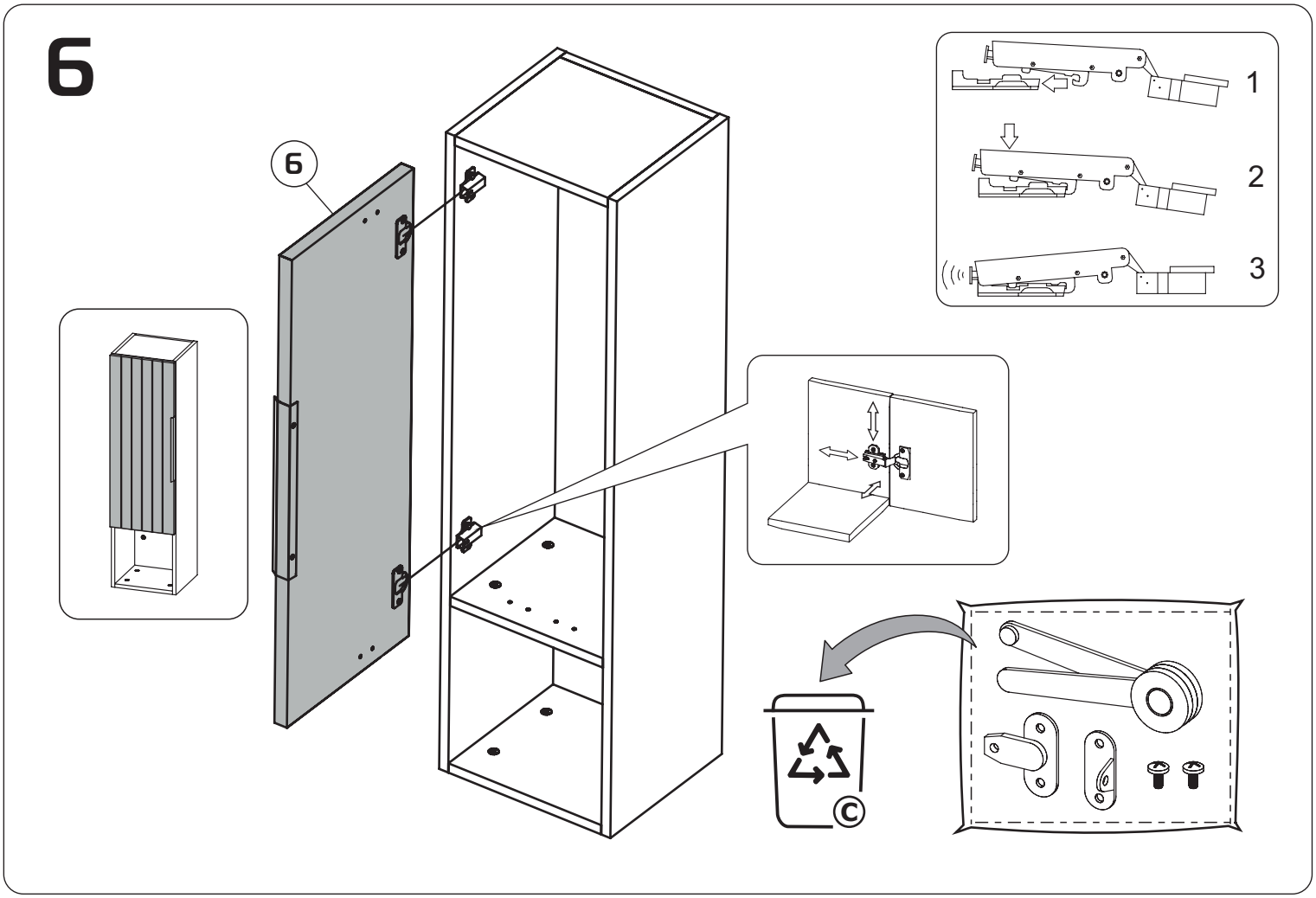

6

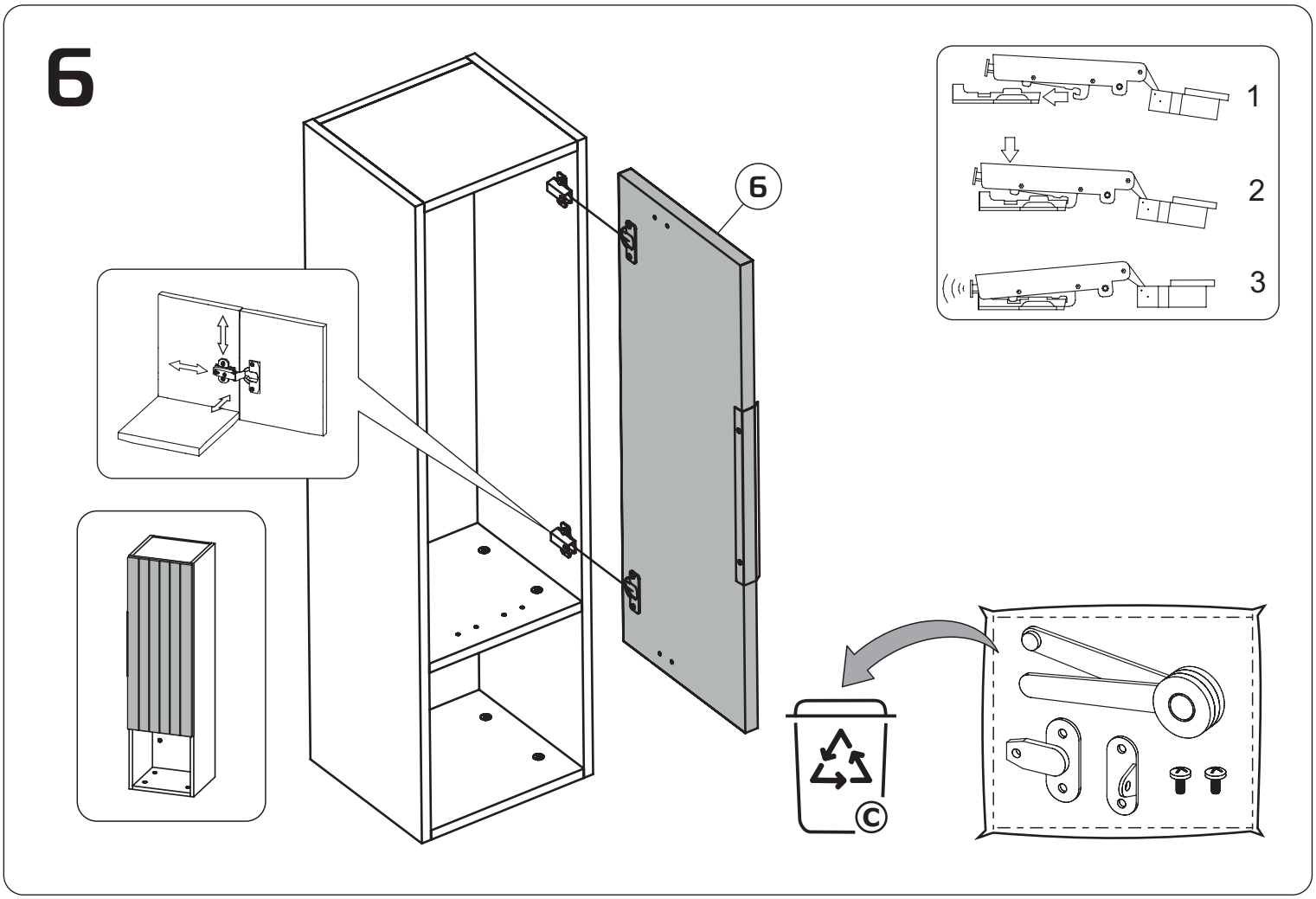

8

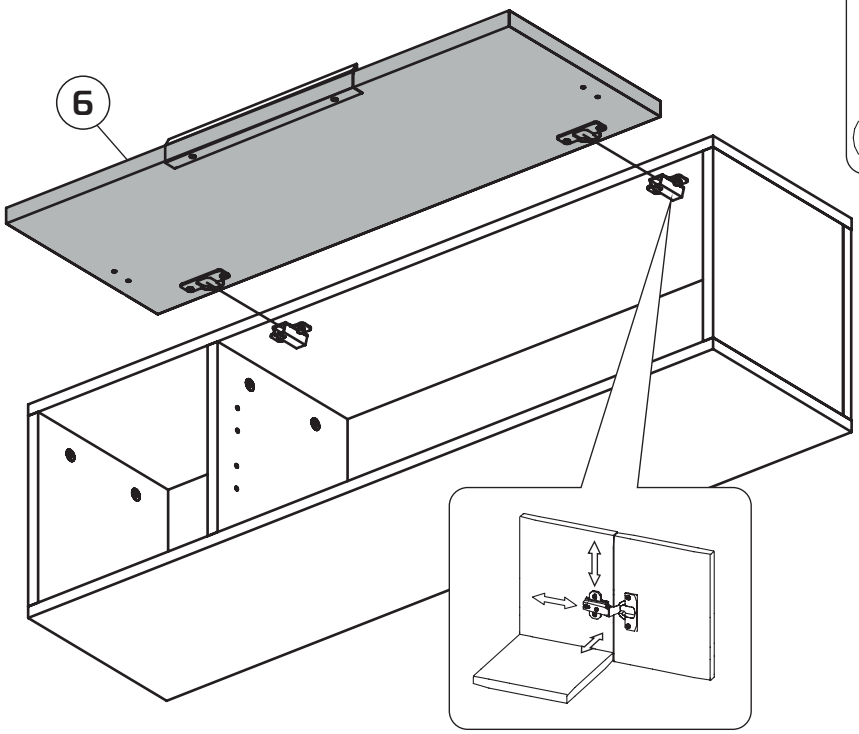

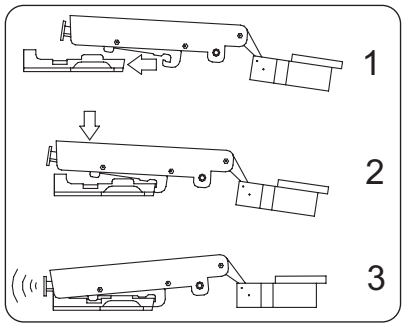

9

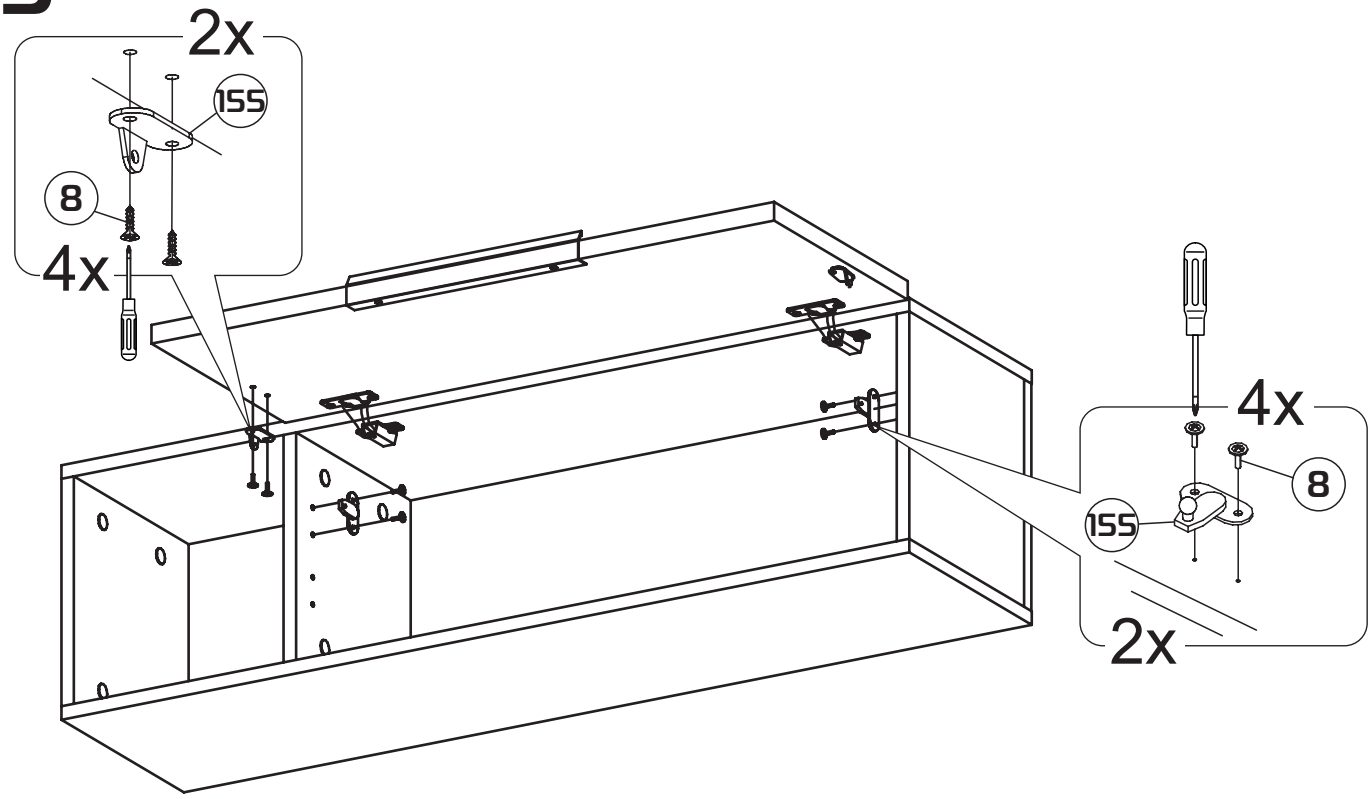

7

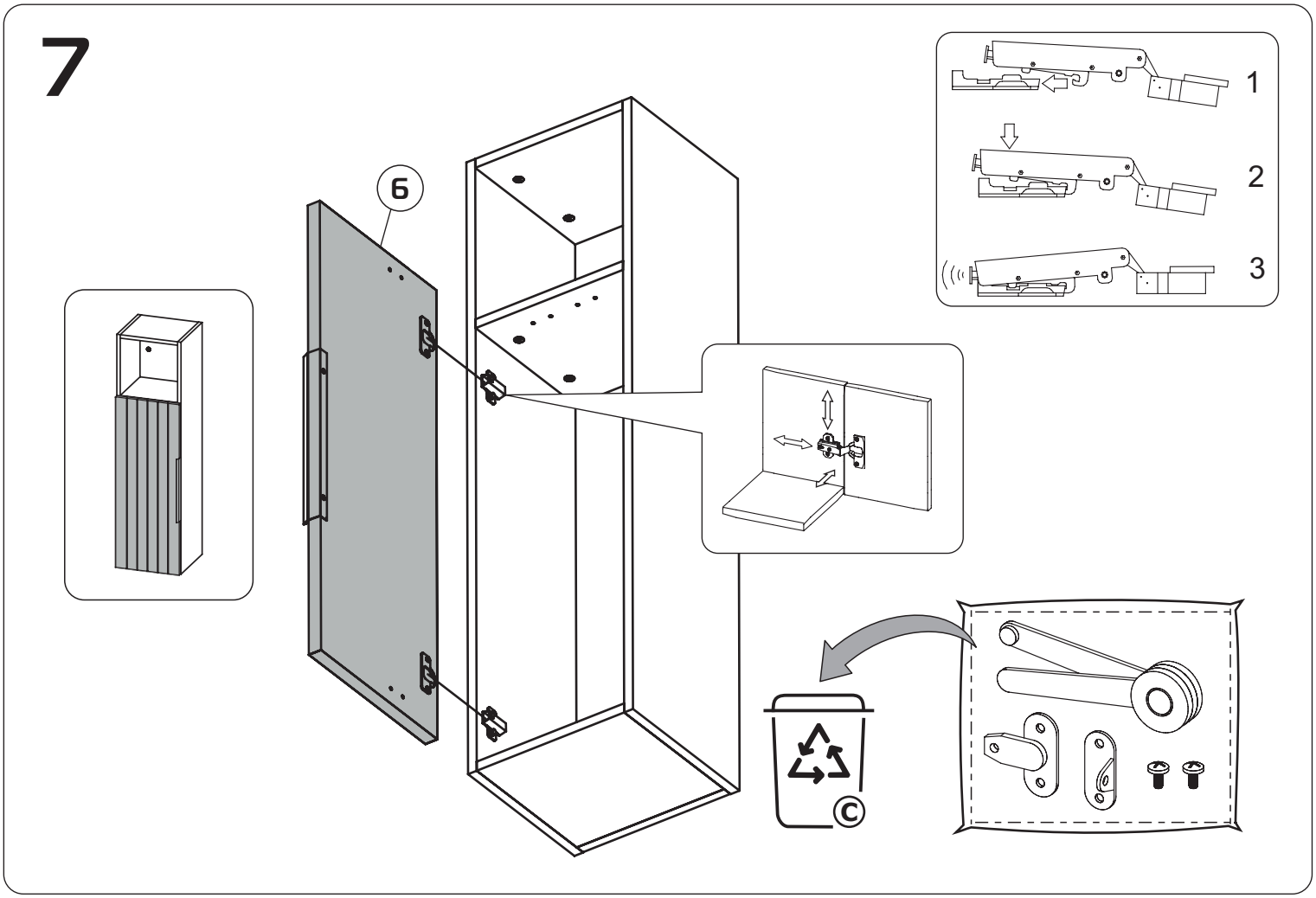

7

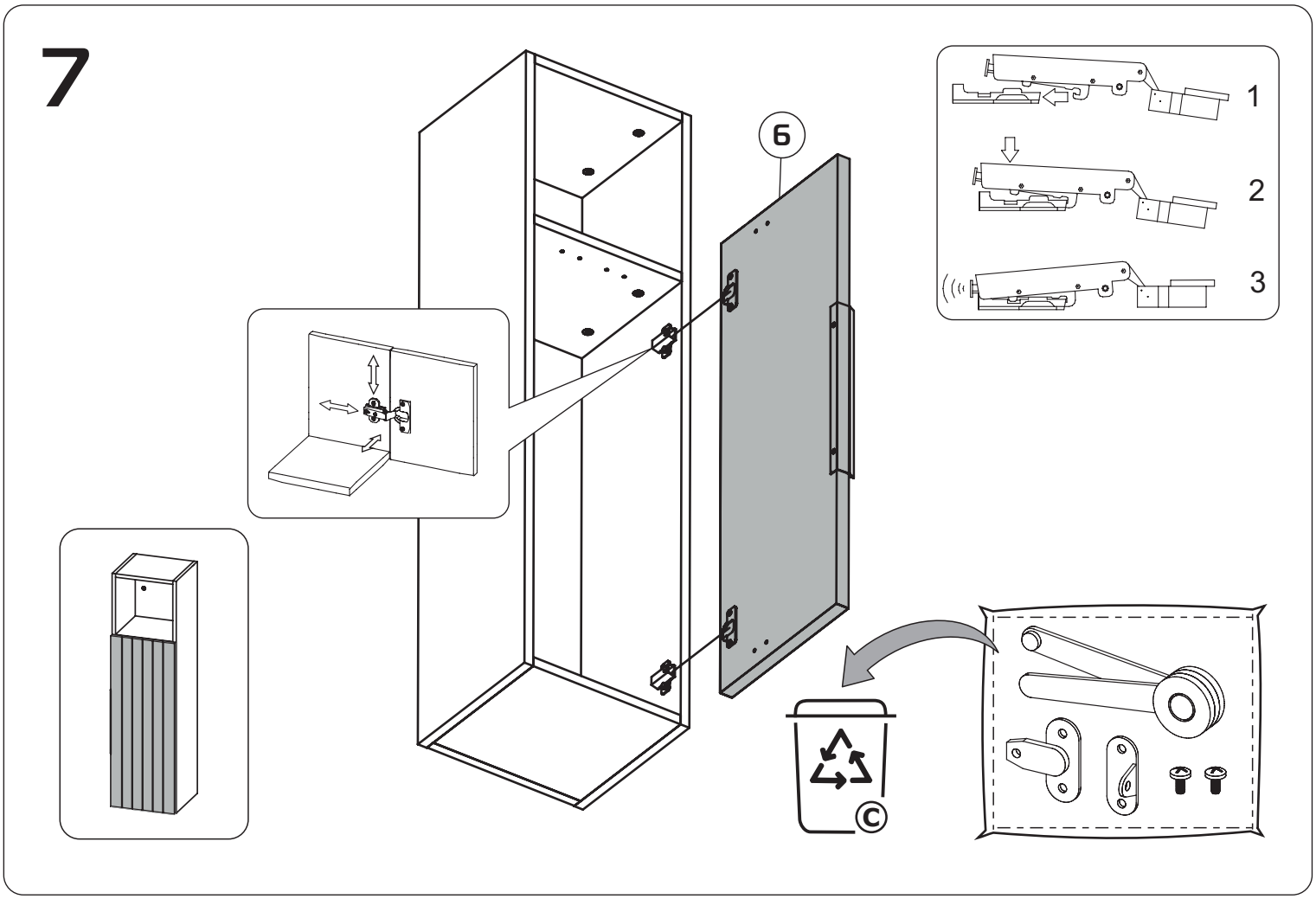

10

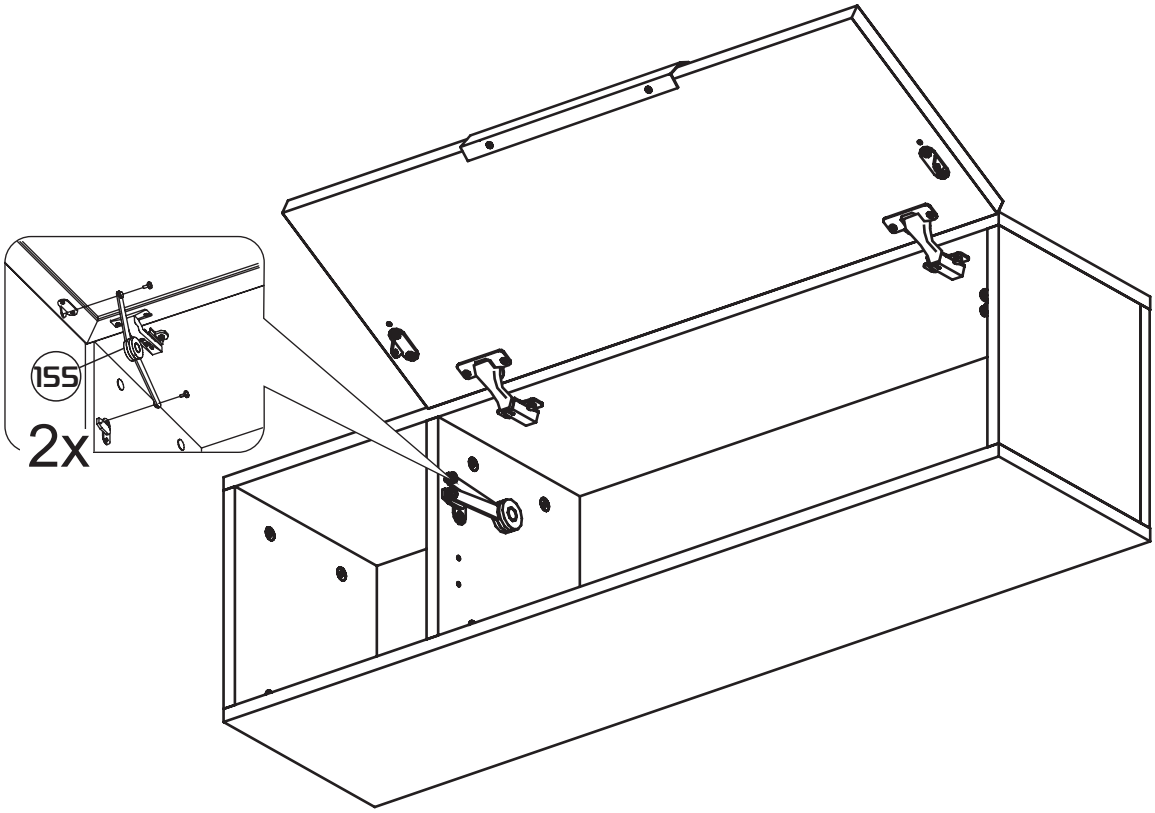

8

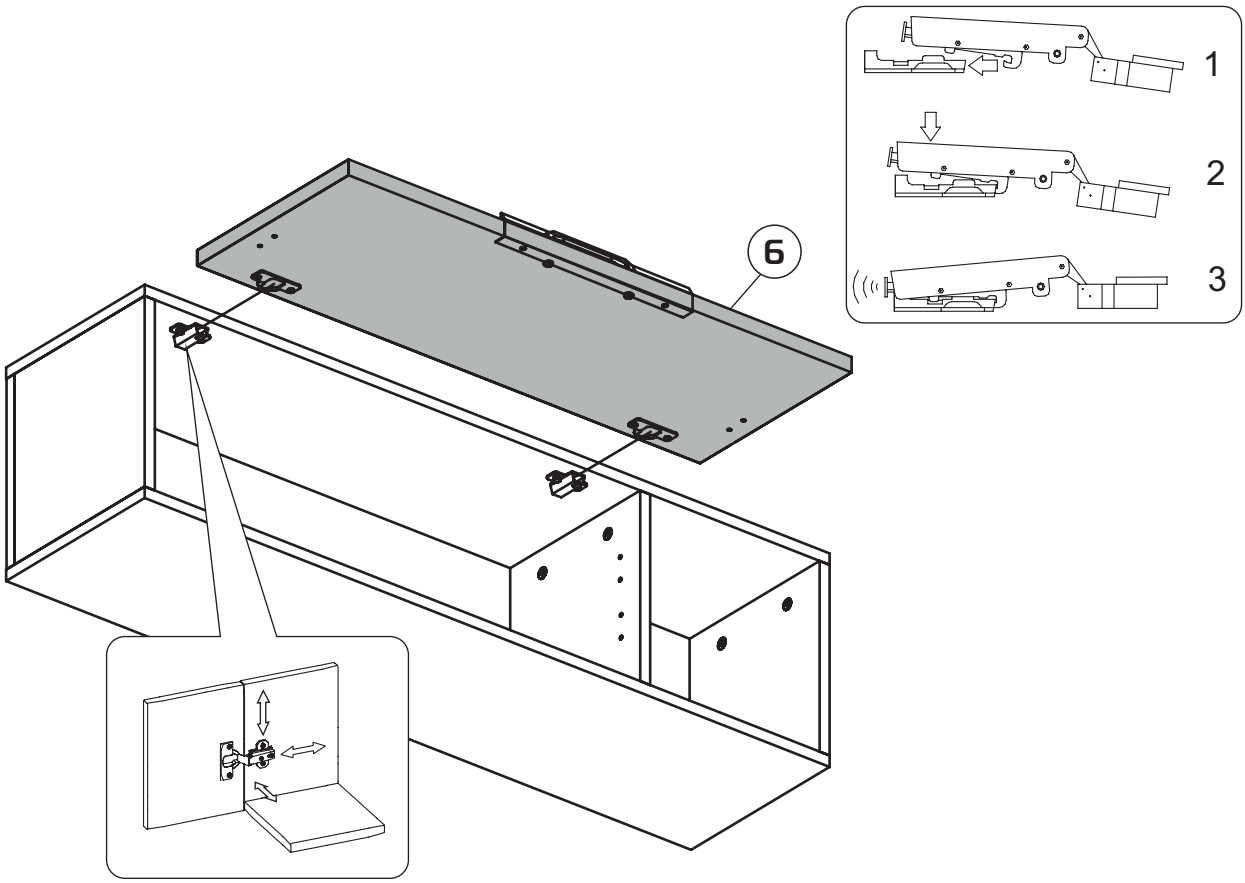

9

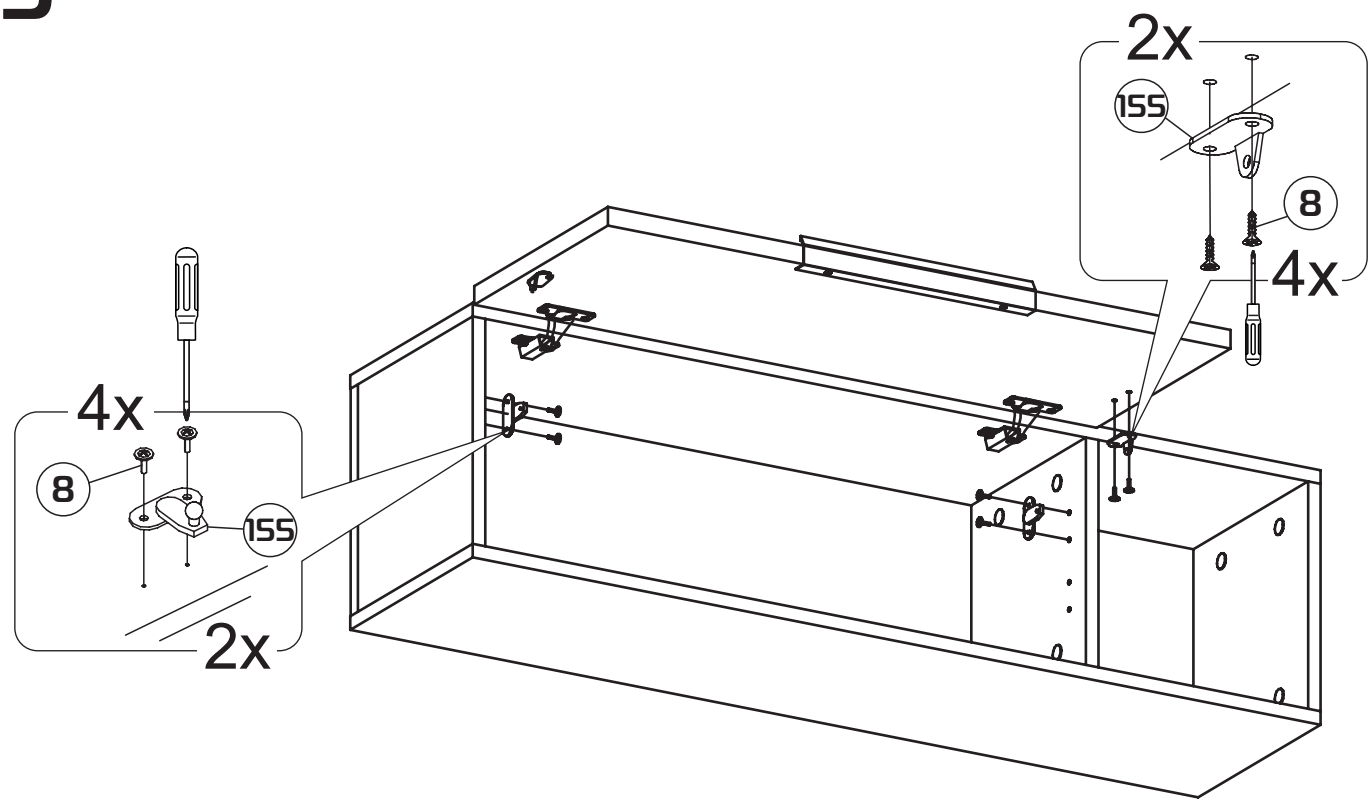

11

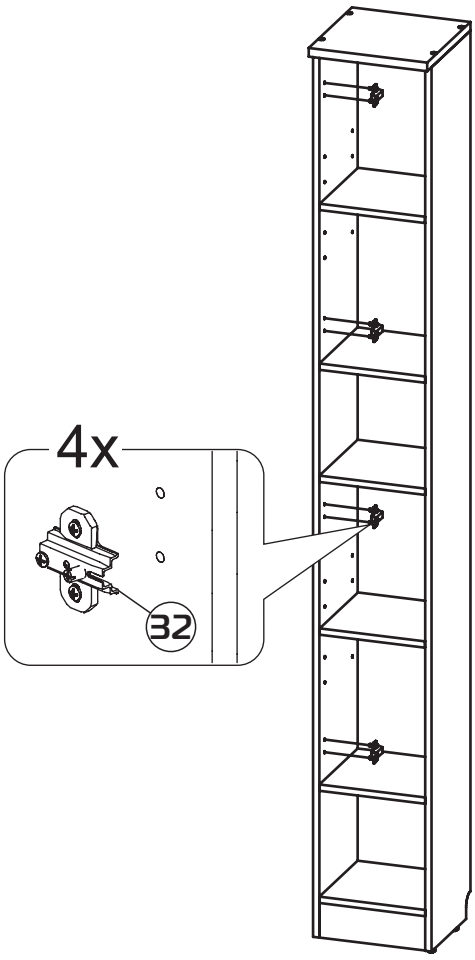

12

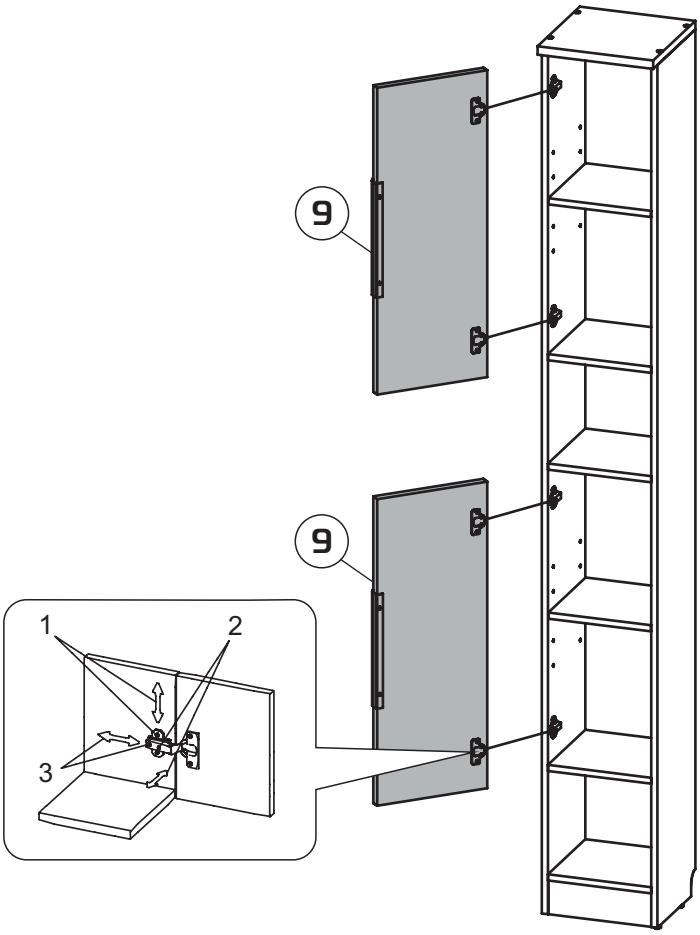

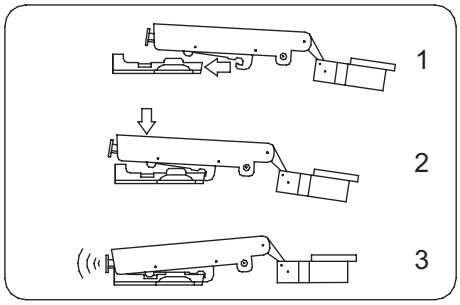

10

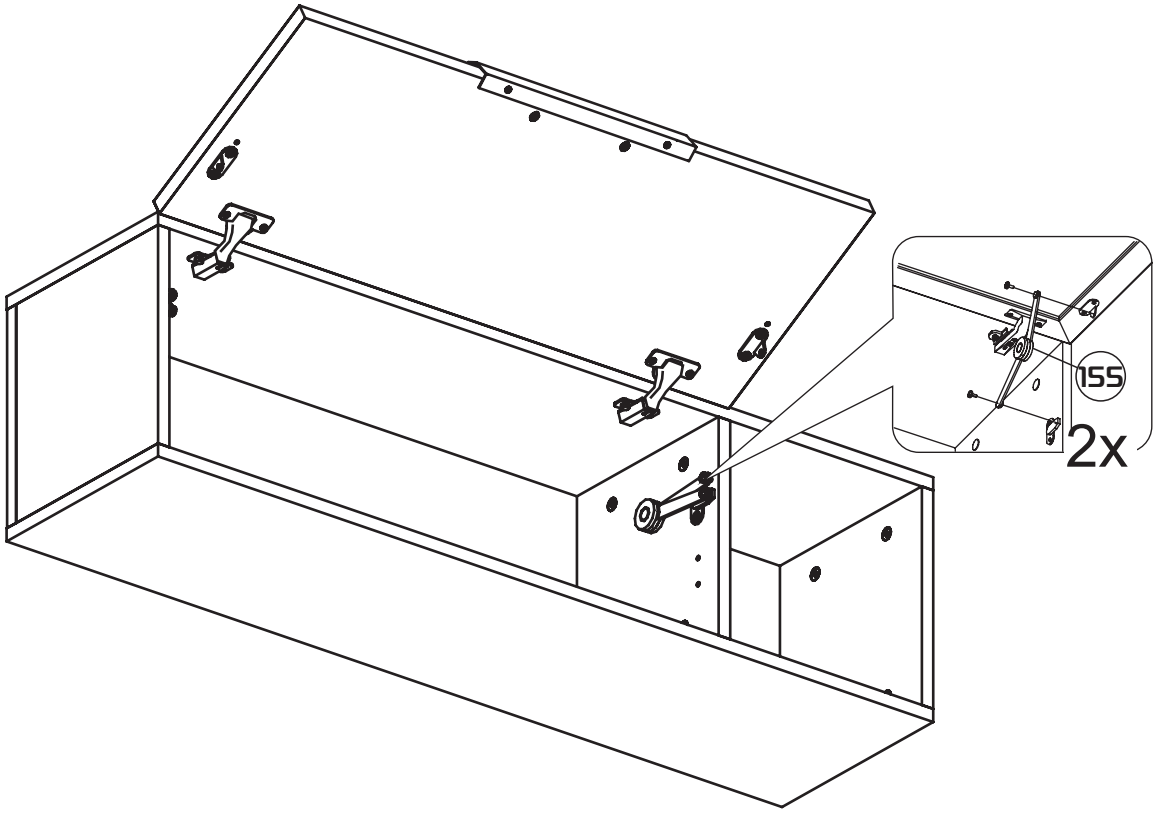

11

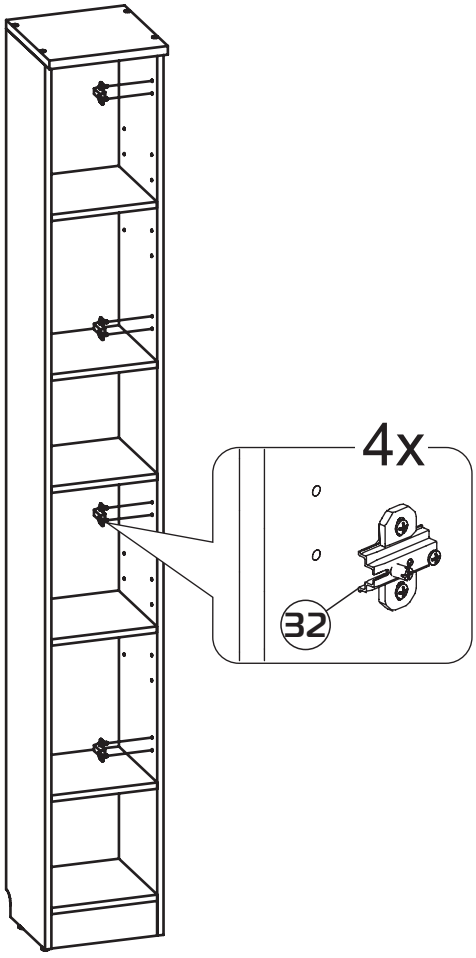

12

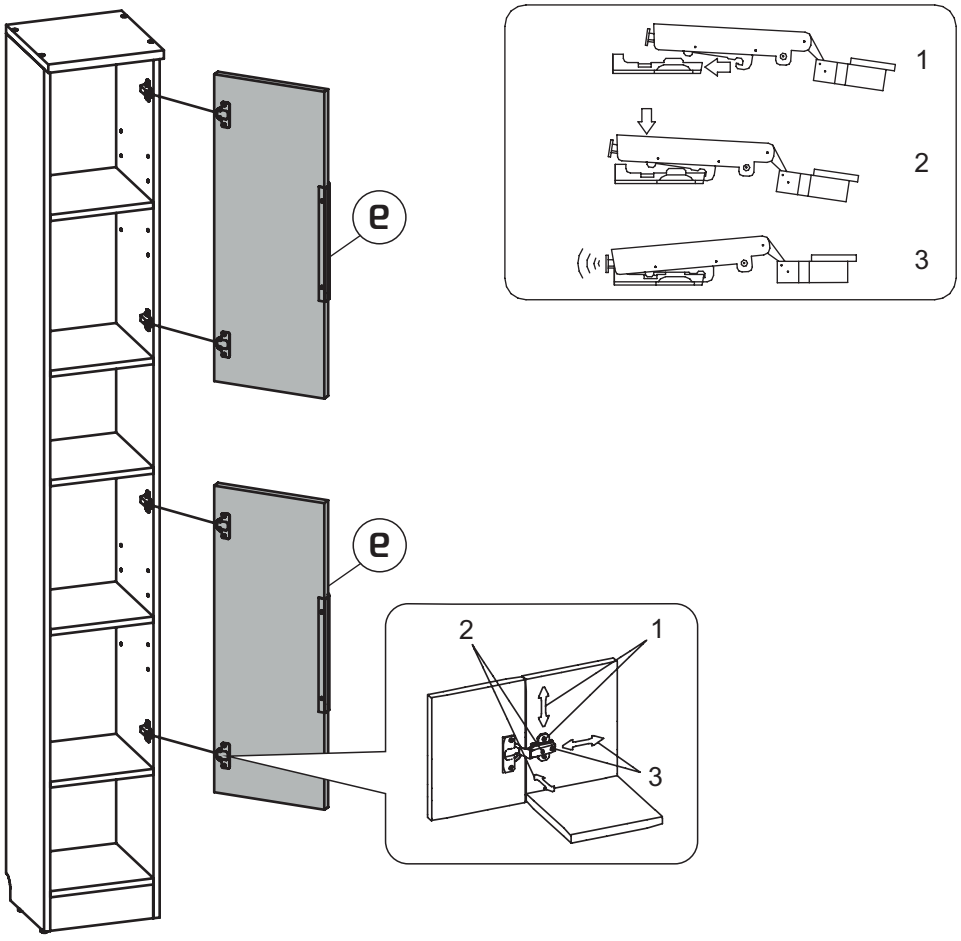

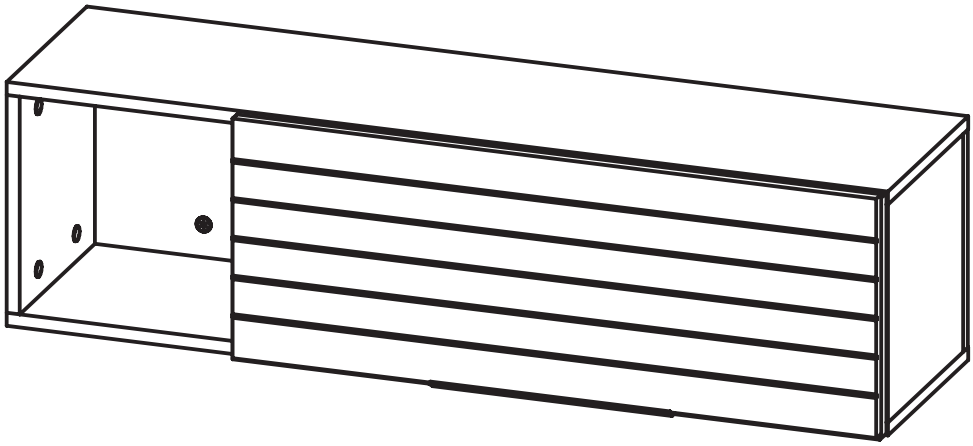

20
kg

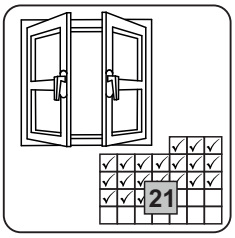
21

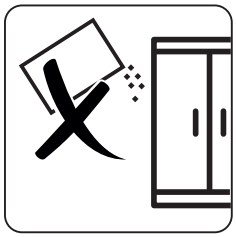

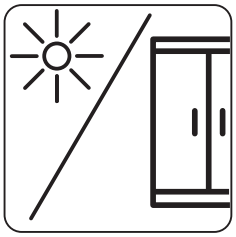

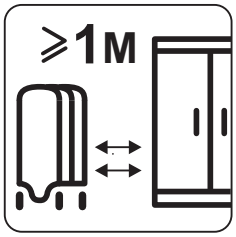
≥1м

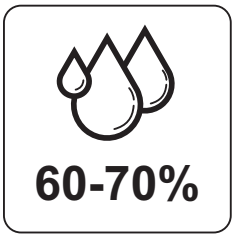
60-70%

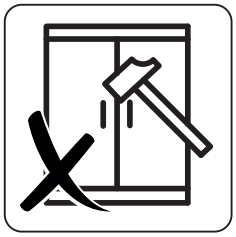

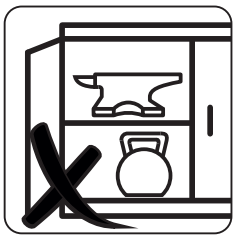

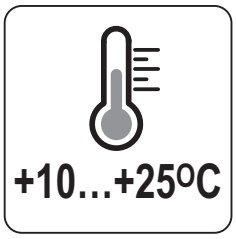
+10…+25ºC

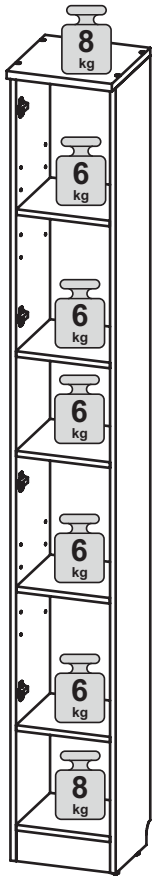
8
kg
6
kg
6
kg
6
kg
6
kg
6
kg
8
kg

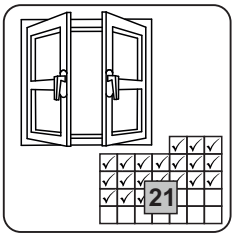
21

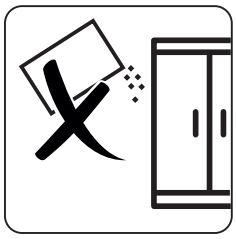

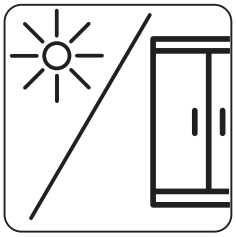

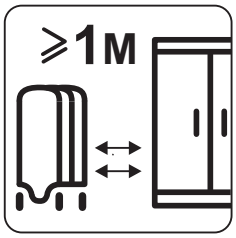
≥1м

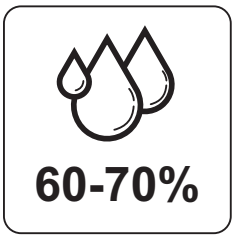
60-70%

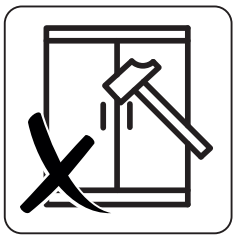

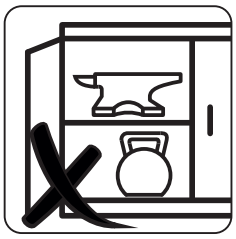

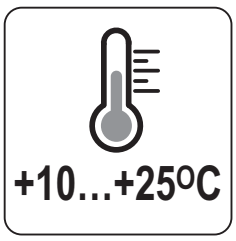
+10…+25ºC